560 ELECTRIC START

ENGINE PARTS MANUAL

ATK MOTORCYCLES

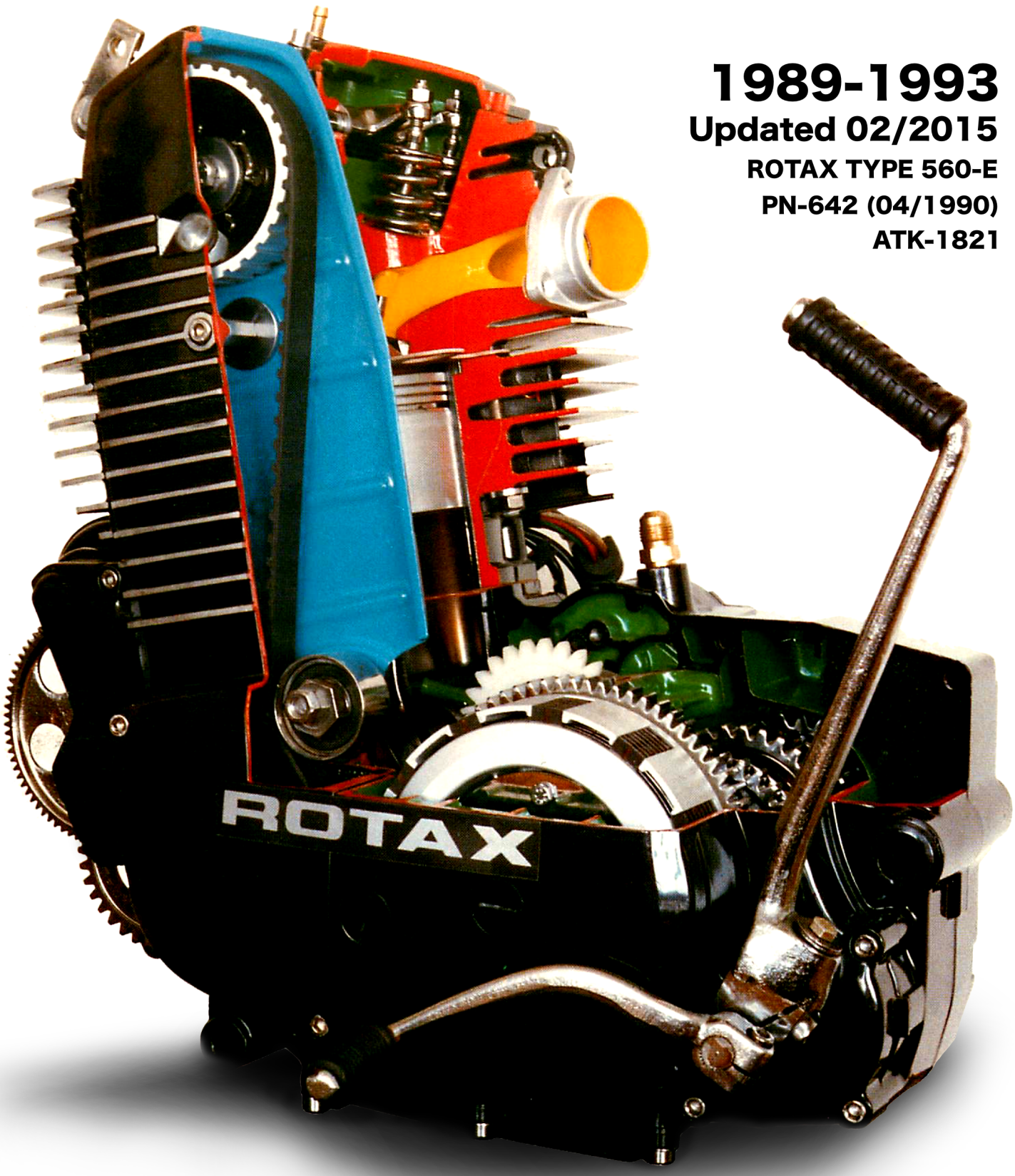

1989-1993

Updated 02/2015

ROTAX TYPE 560-E

PN-642 (04/1990)

ATK-1821

ERSATZTEILE LISTE
SPARE PARTS LIST

FÜR ROTAX MOTOR
FOR ROTAX ENGINE

TYPE 560 - E

ORIGINAL TEIL
ROTAX
GENUINE PART

Nr.:
No.: **642**

AUSGABE:
EDITION: 04 1989

BOMBARDIER-ROTAX GMBH
MOTORENFABRIK
A-4623 GUNSKIRCHEN – AUSTRIA
Telefon: (0 72 46) 271-0*, Telefax: (0 72 46) 271286
Telex: 25546 brgk a, Telegr.: Bombrotax Gunskirchen

INHALTSVERZEICHNIS
TABLE OF CONTENTS

SEITE
PAGE

---

3 .....Kurbelgehäuse
Crankcase

7 .....Ölpumpe
Oil pump

9 .....Kurbelwelle, Ausgleichstrieb, Kolben, Zylinder *(Ausführung o h n e Elektrostarter)*
Crankshaft, balancer drive, piston, cylinder *(configuration w i t h o u t electric starter)*

13 .....Kurbelwelle, Ausgleichs- und Electrostartertrieb, Zylinder
(Ausführung m i t Elektrostarter)
Crankshaft, balancer- and electric starter drive, piston, cylinder,
(configuration w i t h electric starter)

17 .....5-Gang Getriebe
5-Speed transmission

21 .....Kupplung, Kickstarter
Clutch, kick start

25 .....Kupplungsdeckel, *(Ausführung o h n e Elektrostarter)*
Clutch cover, *(configuration w i t h o u t electric starter)*

29 .....Kupplungsdeckel, *(Ausführung m i t Elektrostarter)*
Clutch cover, *(configuration w i t h electric starter)*

33 .....Zylinderkopf, Nockenwelle
Cylinder head, cam shaft

37 .....Ventile, Kipphebel, Stellschrauben
Valves, Rocker arms, Adjustment screws

39 .....Steuertriebgehäuse, Steuertriebdeckel, *(Ausführung o h n e Elektrostarter)*
Timing belt housing, timing belt cover, *(configuration w i t h o u t electric starter)*

41 .....Steuertriebgehäuse, Steuertriebdeckel, *(Ausführung m i t Elektrostarter)*
Timing belt housing, timing belt cover, *(configuration w i t h electric starter)*

INHALTSVERZEICHNIS
TABLE OF CONTENTS

SEITE
PAGE

43 .....Nockenwellenantrieb
Cam shaft drive

45 .....Magnetzünder-Generator 12V 190W
Ignition unit 12V 190W

49 .....Einzelteile für Elektrostarter 293 155
Single parts of electric starter 293 155

51 .....Druckhalteventil, Ölfiltereinsatz, Zünderdeckel
Pressure valve, oil filter element, ignition cover

55 .....Reparaturwerkzeuge, Dichtungssätze
Repair tools, gasket sets

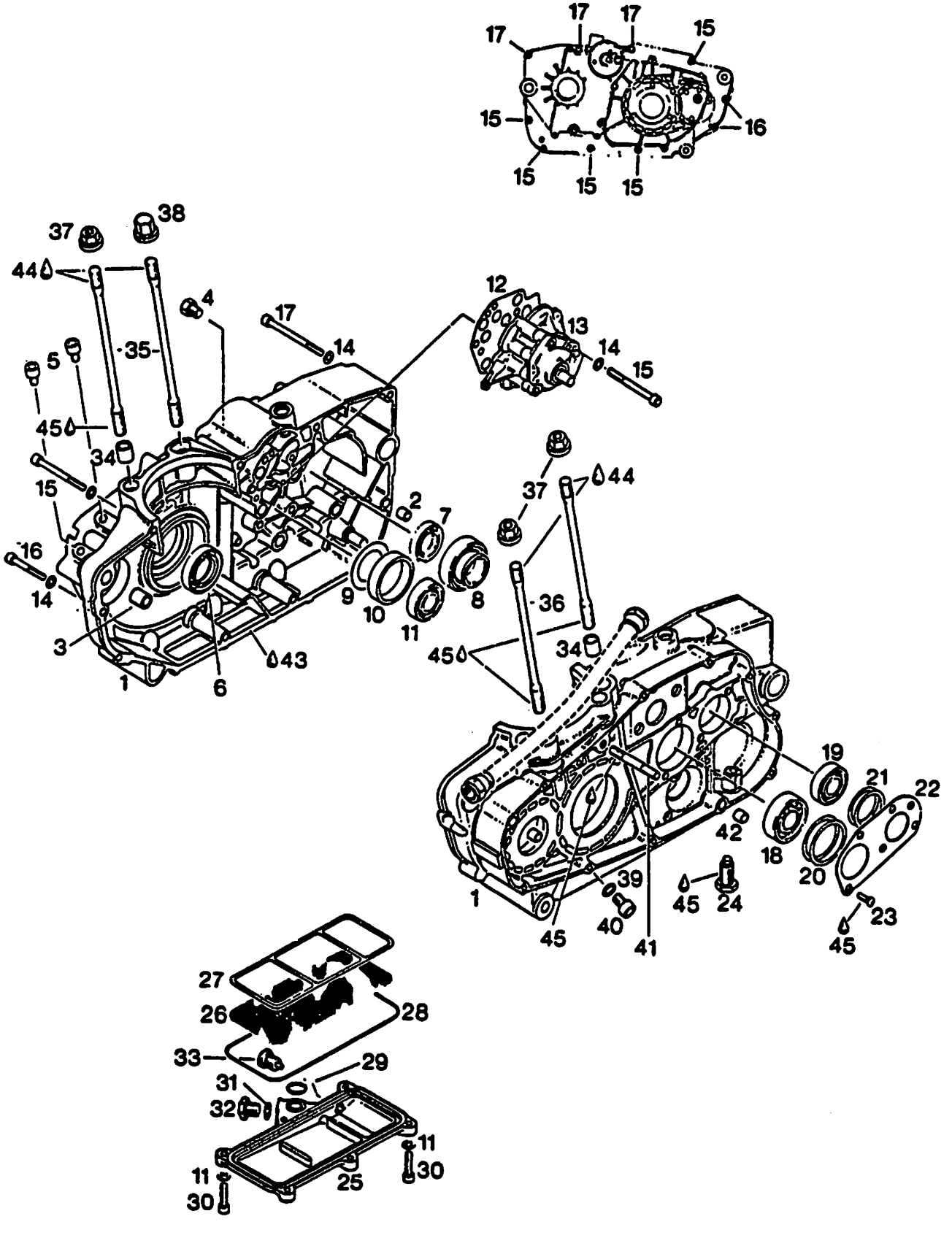
17
17
17
15
15
16
15
15
15
37
38
44
4
17
14
12
13
14
15
5
35
45
34
15
16
14
3
1
6
43
2
7
9
10
11
8
37
44
36
45
34
19
21
22
42
18
20
39
40
41
45
24
45
23
45
27
26
28
33
29
31
32
11
30
25
11
30

KURBELGEHAEUSE
CRANKCASE

BILD-NR. ILL. NO.	TEILE-NR. PART NO.	B E Z E I C H N U N G D E S C R I P T I O N	STUECK QTY.
1 - 5	293 798	GEHAEUSE KPL. / CRANKCASE ASSY.,.....	1
2	229 140	PASSHUELSE 9,8X10 / DOWEL 9,8X10.....	1
3	229 160	PASSHUELSE 13,8X15 / DOWEL 13,8X15.....	1
4	241 905	VERSCHLUSSSCHRAUBE M10X10 PLUG SCREW M10X10.....	1
5	241 691	ZYL.SCHRAUBE M6X8 DIN 84 SLOTTED HEAD SCREW M6X8..... FUER AUSFUEHRUNG OHNE ELEKTRO-STARTER FOR CONFIGURATION WITHOUT ELECTRIC-STARTER	2
6	850 055	WD-RING AS 30X47X7/7,5 SI OIL SEAL 30X47X7/7,5..... FUER KURBELWELLE, MAGNETSEITIG FOR CRANKSHAFT, MAGNETO SIDE	1
7	230 395	WD-RING AS 25X40X7 NBR / OIL SEAL 25X40X7 FUER HAUPTWELLE, MAGNETSEITIG FOR MAIN SHAFT, MAGNETO SIDE	1
8	232 240	ZR-LAGER NJ 205 E TVP2 C3 ROLLER BEARING 205 E C3/25-52-15..... FUER HAUPTWELLE, MAGNETSEITIG FOR MAIN SHAFT, MAGNETO SIDE	1
9	827 710	AUSGLEICHSCHEIBE 30,4/46/1 SHIM 30,4/46/1 MM.....	1
10	227 340	GEHAEUSERING / CRANKCASE RING.....	1
11	232 850	RK-LAGER 6203 E TVH C3 BALL BEARING 6203E TVH, 17-40-12..... FUER VORGELEGEWELLE, MAGNETSEITIG FOR CLUTCH SHAFT, MAGNETO SIDE	1
12	250 370	DICHTUNG / GASKET.....	1
13		. ..... OELPUMPE KPL. (NUR IN EINZELTEILEN LIEFERBAR, SIEHE KAPITEL OELPUMPE) OIL PUMP ASSY. (ONLY SINGLE PARTS ARE AVAILABLE, SEE CHAPTER OIL PUMP)	1
14	945 751	FEDERRING DIN 128-A6-FST / LOCK WASHER A6	19

BILD-NR. ILL. NO.	TEILE-NR. PART NO.	B E Z E I C H N U N G D E S C R I P T I O N	STUECK QTY.
15	240 371	ZYL.SCHRAUBE M6X60 DIN 912 ALLEN SCREW M6X60.....	8
16	241 816	ZYL.SCHRAUBE M6X40 DIN 912 ALLEN SCREW M6X40.....	2
17	241 871	ZYL.SCHRAUBE M6X70 DIN 912 ALLEN SCREW M6X70.....	3
18	932 430	RK-LAGER 6204 TNH C3 BALL BEARING 6204 TNH, 20-47-14..... FUER VGW, KUPPLUNGSSEITIG FOR CLUTCH SHAFT, CLUTCH SIDE	1
19	932 033	RK-LAGER 6203 TNH C3 BALL BEARING 6203 TNHC3 17-40-12..... FUER HAUPTWELLE, KUPPLUNGSSEITIG FOR MAIN SHAFT, CLUTCH SIDE	1
20	227 610	AUSGLEICHSCHEIBE 40/46,5/0,5 SHIM 40/46,5/0,5.....	N BED AS REQ
20	227 611	AUSGLEICHSCHEIBE 40/46,5/0,3 SHIM 40/46,5/0,3.....	N BED AS REQ
20	227 612	AUSGLEICHSCHEIBE 40/46,5/0,1 SHIM 40/46,5/0,1.....	N BED AS REQ
21	227 520	AUSGLEICHSCHEIBE 34/39,5/0,5 SHIM 34/39,5/0,5.....	N BED AS REQ
21	227 521	AUSGLEICHSCHEIBE 34/39,5/0,3 SHIM 34/39,5/0,3.....	N BED AS REQ
21	227 522	AUSGLEICHSCHEIBE 34/39,5/0,1 SHIM 34/39,5/0,1.....	N BED AS REQ
22	227 110	HALTEBLECH / RETAINING PLATE.....	1
23	940 315	SENKSCHRAUBE M5X12 DIN 963 COUNTERSUNK SCREW M5X12..... ANZUGSDREHMOMENT 5 NM TORQUE 5 NM (45 IN. LB.)	4
24	241 777	AUSRUECKSCHRAUBE M12 / HEX.SCREW M12..... ANZUGSDREHMOMENT 75 NM TORQUE 75 NM (665 IN. LB.)	1
25	212 595	OELSUMPFDECKEL / OIL SUMP COVER.....	1
26	256 160	OELSIEB / OIL SIEVE.....	1
27	230 840	DICHTUNG / GASKET.....	1
28	831 762	O-RING 145-2,5 SI 60-70 SH O-RING 145-2,5.....	1

BILD-NR. ILL. NO.	TEILE-NR. PART NO.	B E Z E I C H N U N G D E S C R I P T I O N	STUECK QTY.
29	230 880	O-RING 13,3-2,4 SI 60-70 SH O-RING 13,3-2,4.....	1
30	840 861	ZYL.SCHRAUBE M6X25 DIN 912 ALLEN SCREW M6X25.....	6
31	250 010	DICHTRING C12X18 DIN 7603 GASKET RING C12X18.....	1
32	241 401	SK-SCHRAUBE M12X12 / HEX.SCREW M12X12....	1
33	241 781	MAGNETSCHRAUBE M12X1,5 MAGNETIC DRAIN PLUG M12X1,5.....	1
34	229 160	PASSHUELSE 13,8X15 / DOWEL 13,8X15.....	2
35	240 445	DEHNSCHRAUBE M10X196 / STUD M10X196..... MAGNETSEITIG MAGNETO SIDE	2
36	240 435	DEHNSCHRAUBE M10X184 / STUD M10X184..... KUPPLUNGSSEITIG CLUTCH SIDE	2
37	242 690	BUNDMUTTER M10 / HEX. NUT M10..... ANZUGSDREHMOMENT 35 NM TORQUE 35 NM (310 IN. LB.)	3
38	242 695	BUNDHUTMUTTER M10 / CAP NUT M10..... ANZUGSDREHMOMENT 35 NM TORQUE 35 NM (310 IN. LB.)	1
39	950 141	DICHTRING A8X13 DIN 7603 GASKET RING A8X13.....	1
40	841 521	ZYL.SCHRAUBE M8X12 DIN 912 ALLEN SCREW M8X12.....	1
41	940 370	STIFTSCHRAUBE M8X61/15 / STUD M8X61/15...	1
42	229 140	PASSHUELSE 9,8X10 / DOWEL 9,8X10.....	2
43	899 784	LOCTITE 574 ORANGE LOCTITE 574 ORANGE 50 CC.,..... FLAECHENDICHTUNGSMITTEL, 50 CCM., SEALING COMPOUND	N BED AS REQ
44	297 433	SCHMIERPASTE MOLYKOTE G-N MOLYKOTE G-N 100GR., SLIDE PASTE..... 100 GR.,	N BED AS REQ
45	899 785	SCHRAUBENSICHERUNG NIEDRIGFEST LOCTITE 221 VIOLET 10 CC.,..... LOCTITE 221 VIOLETT, 10 CCM., LOW STRENGTH BOND	N BED AS REQ

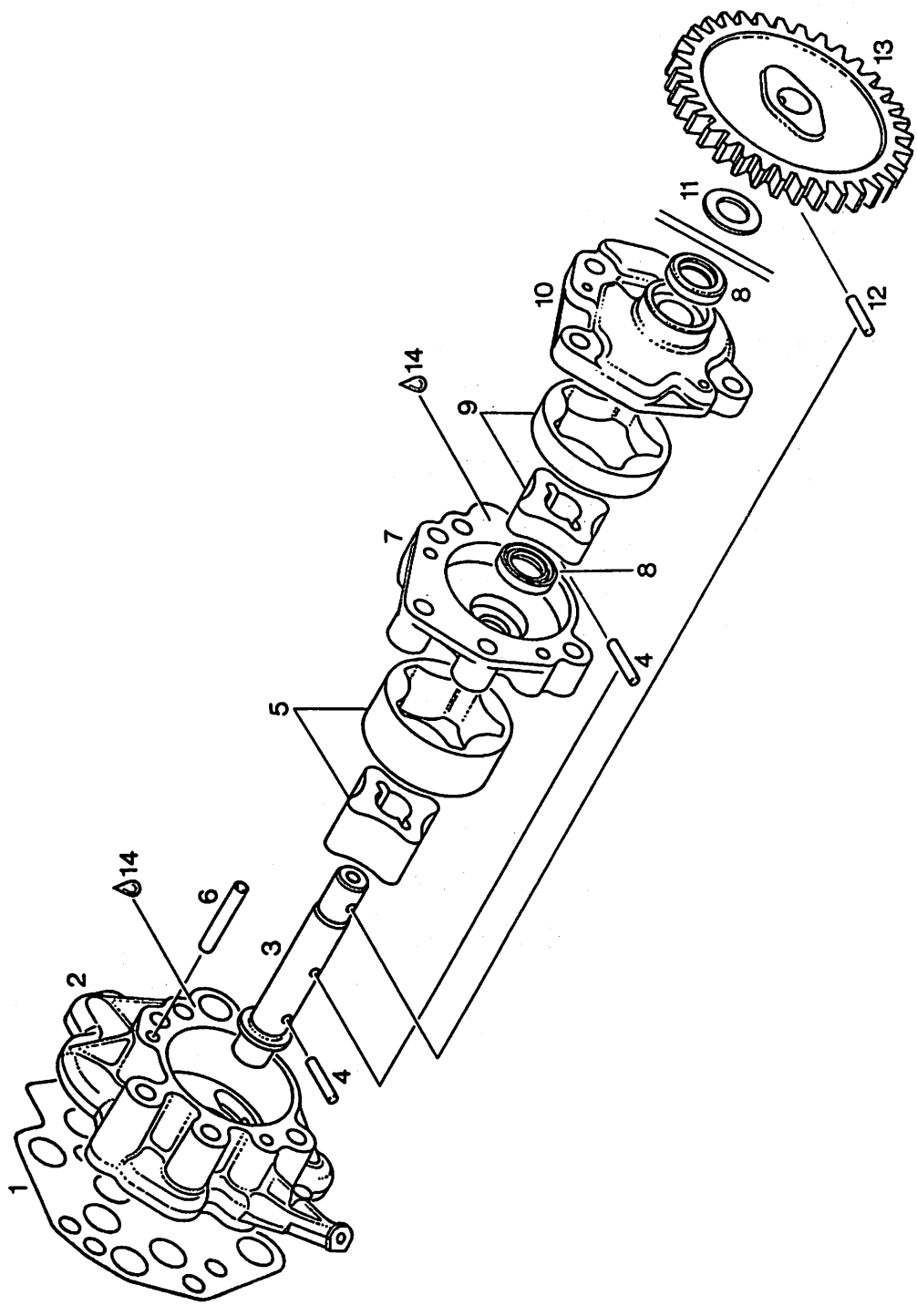
1
2
3
4
5
6
7
8
9
10
11
12
13
14

OELPUMPE
OIL PUMP

BILD-NR. ILL. NO.	TEILE-NR. PART NO.	B E Z E I C H N U N G D E S C R I P T I O N	STUECK QTY.
1	250 370	DICHTUNG / GASKET.....	1
2	212 569	SAUGPUMPENGEHAEUSE KPL. SUCTION PUMP HOUSING ASSY.,.....	1
3	237 647	PUMPENWELLE / PUMP SHAFT.....	1
4	232 980	NADELROLLE A3X15,8 G3 DIN 5402 NEEDLE PIN 3X15,8.....	2
5	256 137	SAUGDREHKOLBEN MIT ROTOR KPL. SUCTION INNER AND OUTER ROTOR.....	1
6	232 970	NADELROLLE B4X25,8 G3 DIN 5402 NEEDLE PIN 4X25,8.....	2
7	212 572	DRUCKPUMPENGEHAEUSE PRESSURE PUMP HOUSING.....	1
8	230 870	WD-RING B 11X17X4 NBR / OIL SEAL 11X17X4.	2
9	256 117	DRUCKDREHKOLBEN MIT ROTOR KPL. PRESSURE INNER AND OUTER ROTOR.....	1
10	212 580	PUMPENDECKEL / PUMP COVER.....	1
11	827 590	ANLAUFSCHEIBE 10,1/17/1 THRUST WASHER 10,1/17/1.....	N BED AS REQ
12	932 840	NADELROLLE 3X19,8 G2 DIN 5402 NEEDLE PIN 3X19,8 G2 DIN 5402.....	1
13	235 777	PUMPENRAD 27 Z / PUMP GEAR 27 T.,.....	1
14	899 784	LOCTITE 574 ORANGE LOCTITE 574 ORANGE 50 CC.,..... FLAECHENDICHTMITTEL, 50 CCM., SEALING COMPOUND	N BED AS REQ

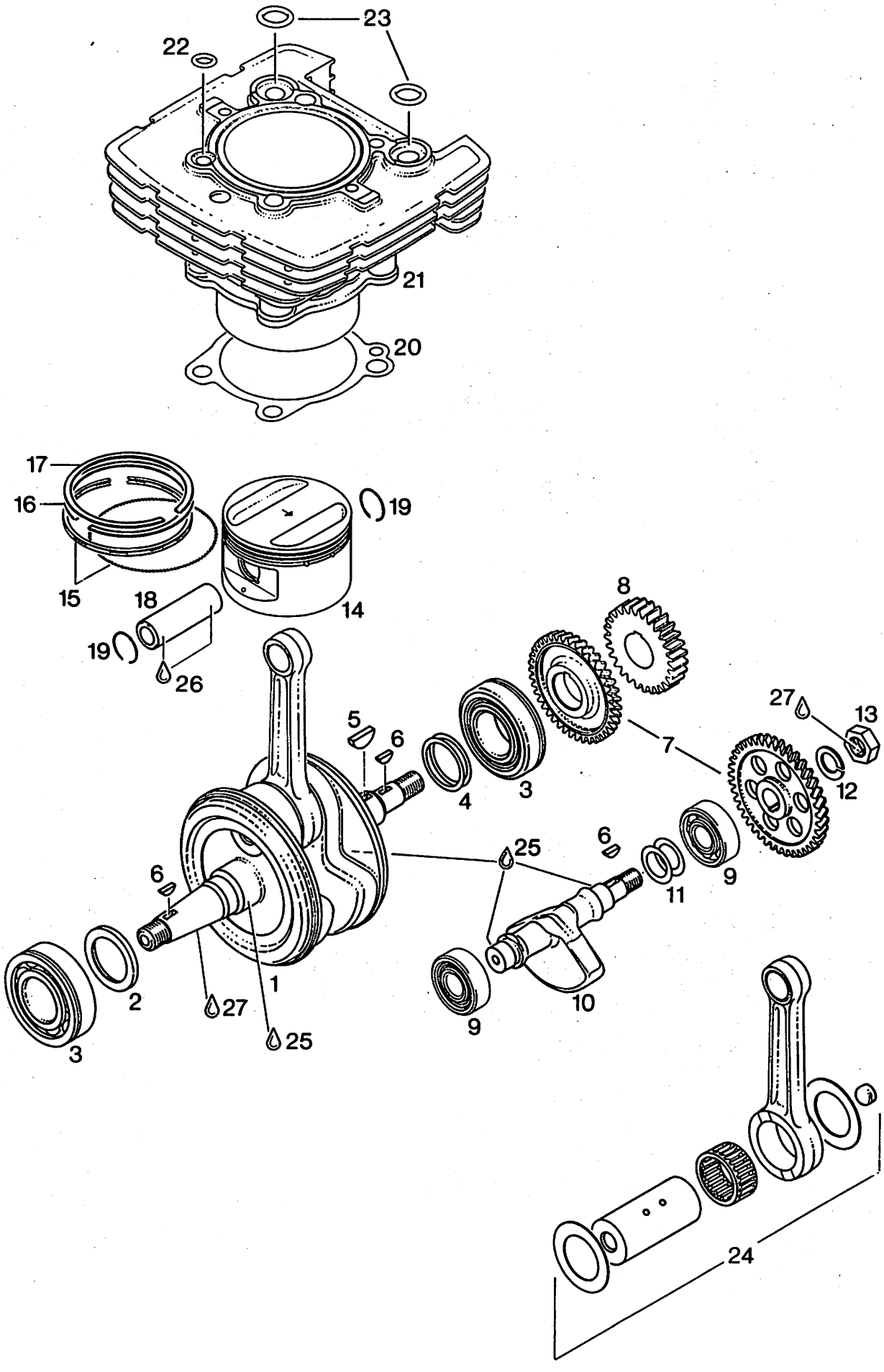
23
22
21
20
17
16
19
15
18
14
19
26
8
5
6
4
3
7
27
13
12
25
6
11
9
6
2
1
27
25
3
9
10
24

KURBELWELLE, AUSGLEICHSTRIEB, KOLBEN, ZYLINDER
CRANKSHAFT, BALANCER DRIVE, PISTON, CYLINDER

AUSFUEHRUNG O H N E ELEKTROSTARTER
CONFIGURATION W I T H O U T ELECTRIC STARTER

BILD-NR. ILL. NO.	TEILE-NR. PART NO.	B E Z E I C H N U N G D E S C R I P T I O N	STUECK QTY.
1	294 075	KURBELWELLE KPL. / CRANKSHAFT ASSY.,..... HUB 81,0 MM STROKE 81,0 MM (3,19 IN.)	1
2	247 390	DISTANZRING 35,2/50/4 DISTANCE RING 35,2/50/4.....	1
3	832 235	RK-LAGER 6207 E TNH C3 BALL BEARING 6207E TNH 35-72-17..... FUER KURBELWELLE, 35-72-17 FOR CRANKSHAFT	2
4	927 400	AUSGLEICHSCHEIBE 35,4/43/0,1 SHIM 35,4/43/0,1.....	N BED AS REQ
4	927 401	AUSGLEICHSCHEIBE 35,4/43/0,2 SHIM 35,4/43/0,2.....	N BED AS REQ
5	946 015	SCHEIBENFEDER 6X9 DIN 6888 WOODRUFF KEY 6X9.....	1
6	246 570	SCHEIBENFEDER 4X5 DIN 6888 WOODRUFF KEY 4X5.....	3
7	293 570	AUSGLEICHSTRIEB KPL. BALANCE DRIVE ASSY.,..... AUSGLEICHSRAD UND GEGENRAD NUR GEMEINSAM AUSTAUSCHEN REPLACE ONLY BOTH GEARS TOGETHER	1
8	293 490	PRIMAERTRIEB KPL. / PRIMARY DRIVE ASSY.,. ANTRIEBSRAD MIT KUPPLUNGSKORB KPL. NUR GEMEINSAM AUSTAUSCHEN REPLACE ONLY DRIVE GEAR WITH CLUTCH DRUM ASSY.,	1
9	932 095	RK-LAGER 6304 E TNH C3 BALL BEARING 6304E TNH 20-52-15..... FUER AUSGLEICHSWELLE, 20-52-15 FOR BALANCE SHAFT	2
10	237 612	AUSGLEICHSWELLE / BALANCE SHAFT.....	1
11	944 461	AUSGLEICHSCHEIBE 20,5/30/0,3 SHIM 20,5/30/0,3.....	1
11	944 462	AUSGLEICHSCHEIBE 20,5/30/0,5 SHIM 20,5/30/0,5.....	1

BILD-NR. ILL. NO.	TEILE-NR. PART NO.	B E Z E I C H N U N G D E S C R I P T I O N	STUECK QTY.
11	944 465	AUSGLEICHSCHEIBE 20,5/30/0,15 SHIM 20,5/30/0,15.....	1
12	945 755	SPERRKANTRING 14 DIN 128 A LOCK WASHER 14.....	1
13	942 200	SK-MUTTER M14X1,5 DIN 936 HEX. NUT M14X1,5..... ANZUGSDREHMOMENT 75 NM TIGHTENING TORQUE 75 NM (665 IN. LB.)	1
14 - 17	294 245	KOLBEN KPL. 93,95/93,96 MM PISTON ASSY. 93,95/93,96 MM..... MIT RINGEN WITH RINGS	1
15	215 450	OELSCHABERRING 94/86,5X3 OIL SCRAPER RING 94,0 MM.....	1
16	215 440	M-RING 94/86,1X1,25 TAPERED COMPRESSION RING 94,0 MM.....	1
17	215 580	R-RING 94/86,1X1,25 RECTANGULAR RING 94,0 MM.....	1
18	216 170	KOLBENBOLZEN 22X13X69 PISTON PIN 22X13X69.....	1
19	245 430	NULLHAKENRING 22 / CIRCLIP 22..... A C H T U N G: NUR 1X VERWENDBAR, FUER MONTAGE WERKZEUG 877 017 VERWENDEN! A T T E N T I O N: USE ONLY ONCE, FOR FITTING USE INSTALLATION TOOL 877 017	2
20	230 825	DICHTUNG / GASKET.....	1
21	213 753	ZYLINDER / CYLINDER..... "A" 93,96 - 93,972 MM / "B" 93,972 - 93,985 MM "A" 93,96 - 93,972 MM / "B" 93,972 - 93,985 MM	1
22	250 290	O-RING 12-3 FPM 70-80 SH / O-RING 12-3...	1
23	250 430	O-RING 20-3,5 FPM 70-80 SH O-RING 20-3,5 MM.....	2
24	293 394	KURBELWELLENSATZ / CRANKSHAFT REPAIR KIT. MIT 22 MM BREITEM PLEUEL WITH CON ROD 22 MM WIDE	1
25	297 431	LOCTITE ANTI-SEIZE 76710 LOCTITE ANTI-SEIZE 10 GR.,..... ZUR VERHINDERUNG VON PASSUNGSROST, 10 GR., TO PREVENT METAL GALLING	N BED AS REQ

BILD-NR. ILL. NO.	TEILE-NR. PART NO.	B E Z E I C H N U N G D E S C R I P T I O N	STUECK QTY.
26	297 433	SCHMIERPASTE MOLYKOTE G-N MOLYKOTE G-N 100GR., SLIDE PASTE..... 100 GR.	N BED AS REQ
27	899 785	SCHRAUBENSICHERUNG NIEDRIGFEST LOCTITE 221 VIOLET 10 CC.,..... LOCTITE 221 VIOLETT, 10 CCM., LOW STRENGTH BOND	N BED AS REQ

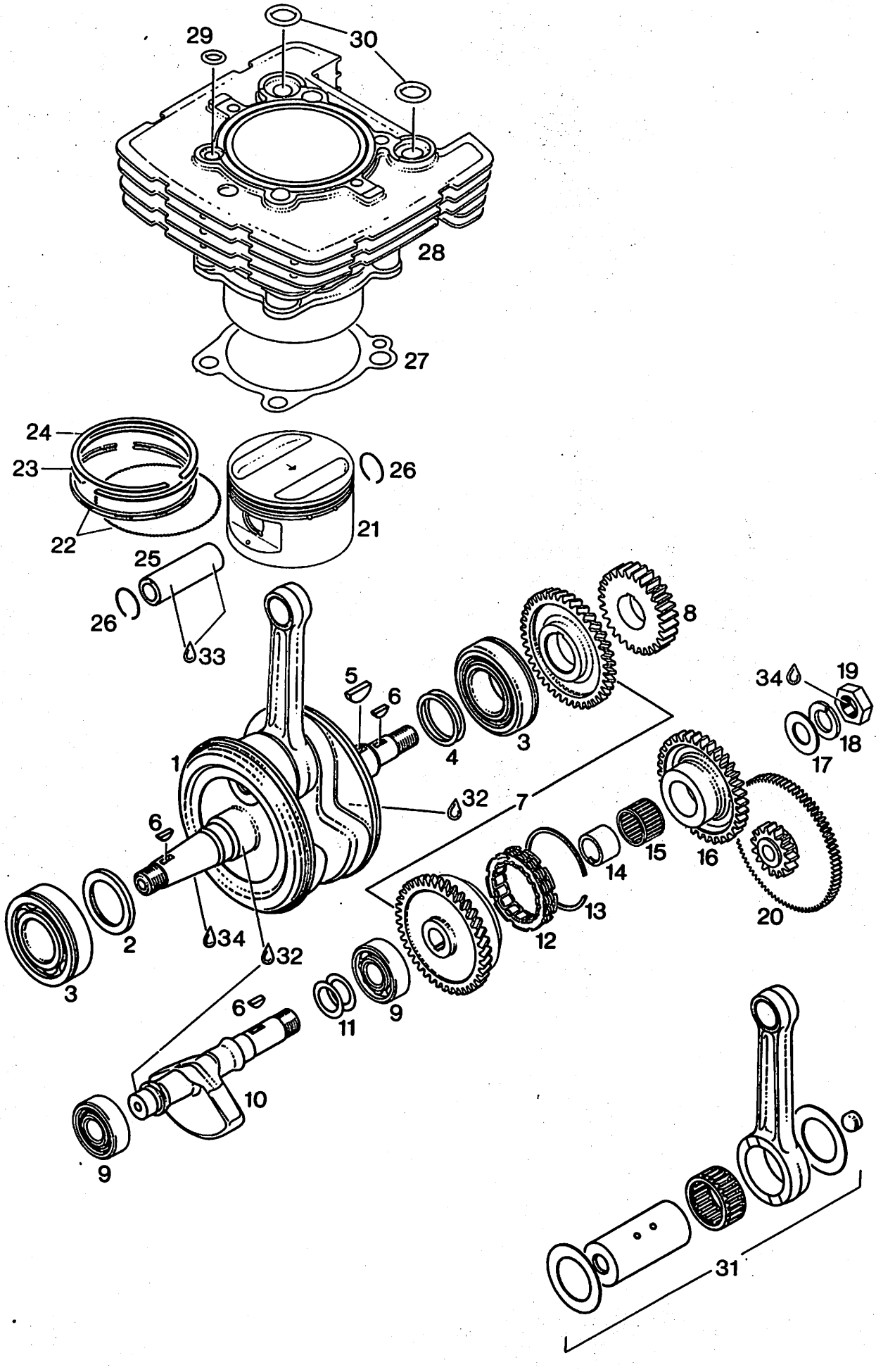
29
30
28
27
24
23
22
26
21
25
26
33
5
6
4
3
8
1
32
7
34
19
18
17
6
2
34
32
15
16
14
13
12
20
3
6
11
9
10
9
31

KURBELWELLE, AUSGLEICHS-UND ELEKTROSTARTER-TRIEB, ZYLINDER
CRANKSHAFT, BALANCER- AND ELECTRIC STARTER DRIVE, CILINDER

AUSFUEHRUNG M I T ELEKTROSTARTER
CONFIGURATION W I T H ELECTRIC STARTER

BILD-NR. ILL. NO.	TEILE-NR. PART NO.	B E Z E I C H N U N G D E S C R I P T I O N	STUECK QTY.
1	294 075	KURBELWELLE KPL. / CRANKSHAFT ASSY.,..... HUB 81,00 MM STROKE 81,00 MM (3,19 IN.)	1
2	247 390	DISTANZRING 35,2/50/4 DISTANCE RING 35,2/50/4.....	1
3	832 235	RK-LAGER 6207 E TNH C3 BALL BEARING 6207E TNH 35-72-17.....	2
4	927 400	AUSGLEICHSCHEIBE 35,4/43/0,1 SHIM 35,4/43/0,1.....	N BED AS REQ
4	927 401	AUSGLEICHSCHEIBE 35,4/43/0,2 SHIM 35,4/43/0,2.....	N BED AS REQ
5	946 015	SCHEIBENFEDER 6X9 DIN 6888 WOODRUFF KEY 6X9.....	1
6	246 570	SCHEIBENFEDER 4X5 DIN 6888 WOODRUFF KEY 4X5.....	3
7	293 459	AUSGLEICHSTRIEB KPL. BALANCE DRIVE ASSY.,..... GEGENRAD MIT AUSGLEICHSRAD NUR GEMEINSAM AUSTAUSCHEN REPLACE ONLY BOTH GEARS TOGETHER	1
8	293 490	PRIMAERTRIEB KPL. / PRIMARY DRIVE ASSY.,. ANTRIEBSRAD MIT KUPPLUNGSKORB KPL. NUR GEMEINSAM AUSTAUSCHEN REPLACE ONLY DRIVE GEAR WITH CLUTCH DRUM ASSY.,	1
9	932 095	RK-LAGER 6304 E TNH C3 BALL BEARING 6304E TNH 20-52-15.....	2
10	237 880	AUSGLEICHSWELLE / BALANCE SHAFT.....	1
11	944 461	AUSGLEICHSCHEIBE 20,5/30/0,3 SHIM 20,5/30/0,3.....	N BED AS REQ
11	944 462	AUSGLEICHSCHEIBE 20,5/30/0,5 SHIM 20,5/30/0,5.....	N BED AS REQ
11	944 465	AUSGLEICHSCHEIBE 20,5/30/0,15 SHIM 20,5/30/0,15.....	N BED AS REQ

BILD-NR. ILL. NO.	TEILE-NR. PART NO.	B E Z E I C H N U N G D E S C R I P T I O N	STUECK QTY.
12	259 075	FREILAUF 45,665X62,332X13 SPRAG CLUTCH 45,665X62,332X13.....	1
13	245 620	SPRENGRING 62 / SNAPRING 62.....	1
14	232 165	INNENRING / BUSHING.....	1
15	232 890	NADELKAEFIG K 25X29X17 NEEDLE BEARING 25X29X17.....	1
16	234 350	FREILAUFRAD 37 Z / FREE WHEEL GEAR 37 T.,	1
17	227 230	ANLAUFSCHEIBE 18,2/34/2 THRUST WASHER 18,2/34/2.....	1
18	945 757	SPERRKANTRING 18 DIN 128 A LOCK WASHER 18.....	1
19	242 790	SK-MUTTER M18X1,5 HOEHE 6,5 HEX. NUT M18X1,5..... ANZUGSDREHMOMENT 90 NM TORQUE 90 NM (795 IN. LB.)	1
20	234 052	ZWISCHENRAD 81/15 Z / IDLE GEAR 81/15 T.,	1
21 - 24	294 245	KOLBEN KPL. 93,95/93,96 MM PISTON ASSY. 93,95/93,96 MM..... MIT RINGEN WITH RINGS	1
22	215 450	DFSOE-RING 94/86,5X3 OIL SCRAPER RING 94,0 MM.....	1
23	215 440	M-RING 94/86,1X1,25 TAPERED COMPRESSION RING 94,0 MM.....	1
24	215 580	R-RING 94/86,1X1,25 RECTANGULAR RING 94,0 MM.....	1
25	216 170	KOLBENBOLZEN 22X13X69 PISTON PIN 22X13X69.....	1
26	245 430	NULLHAKENRING 22 / CIRCLIP 22..... A C H T U N G: NUR 1X VERWENDBAR, FUER MONTAGE WERKEUG 877 017 VERWENDEN! A T T E N T I O N: USE ONLY ONCE, FOR FITTING USE INSTALLATION TOOL 877 017	2
27	230 825	DICHTUNG / GASKET.....	1
28	213 753	ZYLINDER / CYLINDER..... "A" 93,96 - 93,972 MM / "B" 93,972 - 93,985 MM "A" 93,96 - 93,972 MM / "B" 93,972 - 93,985 MM	1
29	250 290	O-RING 12-3 FPM 70-80 SH / O-RING 12-3...	1

BILD-NR. ILL. NO.	TEILE-NR. PART NO.	B E Z E I C H N U N G D E S C R I P T I O N	STUECK QTY.
30	250 430	O-RING 20-3,5 FPM 70-80 SH O-RING 20-3,5 MM.....	2
31	293 394	KURBELWELLENSATZ / CRANKSHAFT REPAIR KIT. MIT 22 MM BREITEM PLEUEL WITH CON ROD 22 MM WIDE	1
32	297 431	LOCTITE ANTI-SEIZE 76710 LOCTITE ANTI-SEIZE 10 GR.,..... ZUR VERHINDERUNG VON PASSUNGSROST, 10 GR., TO PREVENT METAL GALLING	N BED AS REQ
33	297 433	SCHMIERPASTE MOLYKOTE G-N MOLYKOTE G-N 100GR., SLIDE PASTE..... 100 GR.,	N BED AS REQ
34	899 785	SCHRAUBENSICHERUNG NIEDRIGFEST LOCTITE 221 VIOLET 10 CC.,..... LOCTITE 221 VIOLETT, 10 CCM., LOW STRENGTH BOND	N BED AS REQ

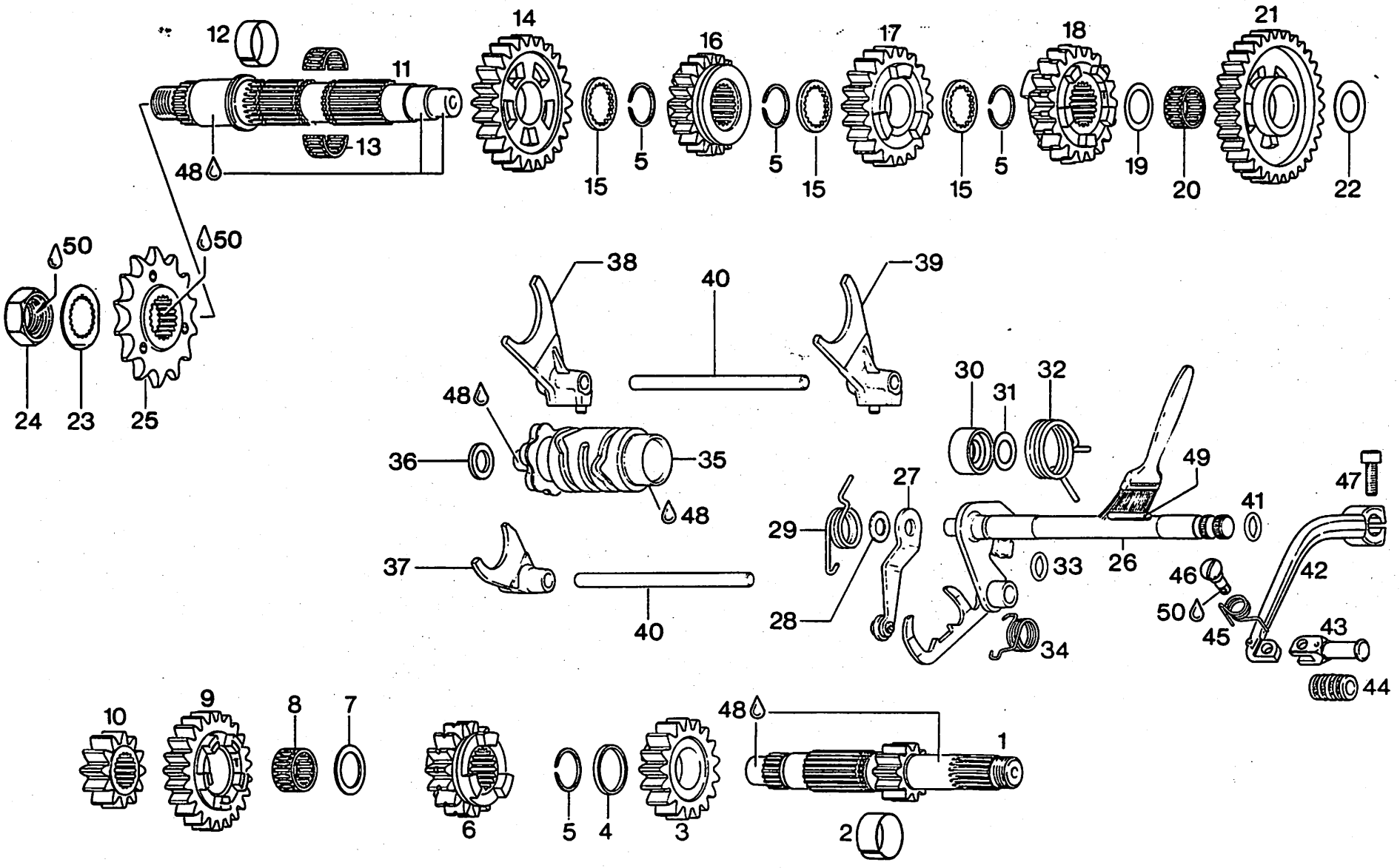
12
11
13
48
14
15
5
16
5
15
17
15
5
18
19
20
21
22
50
50
24
23
25
38
40
39
48
36
35
48
37
40
30
31
32
49
27
29
28
33
26
41
47
46
50
45
42
43
44
34
10
9
8
7
6
5
4
3
48
1
2

5-GANG GETRIEBE
5-SPEED TRANSMISSION

BILD-NR. ILL. NO.	TEILE-NR. PART NO.	B E Z E I C H N U N G D E S C R I P T I O N	STUECK QTY.
1 - 24	281 122	GETRIEBESATZ 5-GANG 2,61 TRANSMISSION ASSY.,.....	1
1	237 715	VORGELEGEWELLE 13 Z CLUTCH SHAFT, 13 T.,.....	1
2	233 510	LAGERBUECHSE 22,8X24X11,7 BUSHING 22,8X24X11,7.....	1
3	235 620	LOSRAD 17 Z / FREE PINION 17 T.,..... 4TH SPEED, CLUTCH SHAFT	1
4	227 080	ANLAUFSCHEIBE 22/27,5/2,3 THRUST WASHER 22/27,5/2,3.....	1
5	245 340	SPRENGRING 24 / SNAPRING 24.....	4
6	235 603	SCHALTRAD 15 Z / GEAR PINION 15 T.,..... 3. GANG, VORGELEGEWELLE 3RD SPEED, CLUTCH SHAFT	1
7	227 445	ANLAUFSCHEIBE 21,2/27,5/1 THRUST WASHER 21,2/27,5/1.....	1
8	232 805	NADELKAEFIG K 21X25X13 NEEDLE BEARING 21X25X13.....	1
9	235 667	LOSRAD 23 Z / FREE PINION 23 T.,..... 5. GANG, VORGELEGEWELLE 5TH SPEED, CLUTCH SHAFT	1
10	235 646	FESTRAD 13 Z / FIXED GEAR 13 T.,..... 2. GANG, VORGELEGEWELLE 2ND SPEED,CLUTCH SHAFT	1
11	237 720	HAUPTWELLE / MAIN SHAFT.....	1
12	233 500	LAGERBUECHSE 23,8X25X9,8 BUSHING 23,8X25X9,8.....	1
13	232 800	NADELKAEFIG K 21X25X13 F NEEDLE BEARING 21X25X13.....	1
14	235 658	LOSRAD 23 Z / FREE PINION 23 T.,..... 2. GANG, HAUPTWELLE 2ND SPEED, MAIN SHAFT	1
15	227 465	ANLAUFSCHEIBE 22/30/2,6 THRUST WASHER 22/30/2,6.....	3

BILD-NR. ILL. NO.	TEILE-NR. PART NO.	B E Z E I C H N U N G D E S C R I P T I O N	STUECK QTY.
16	235 113	SCHALTRAD 21 Z / GEAR PINION 21 T.,..... 5. GANG, HAUPTWELLE 5TH SPEED, MAIN SHAFT	1
17	235 610	LOSRAD 21 Z / FREE PINION 21 T.,..... 3. GANG, HAUPTWELLE 3RD SPEED, MAIN SHAFT	1
18	235 633	SCHALTRAD 19 Z / GAER PINION 19 T.,..... 4. GANG, HAUPTWELLE 4TH SPEED, MAIN SHAFT	1
19	944 468	ANLAUFSCHEIBE 20,5/30/1 THRUST WASHER 20,5/30/1.....	1
20	232 790	NADELKAEFIG K 20X24X12 JP NEEDLE BEARING 20X24X12.....	1
21	235 473	LOSRAD 31 Z / FREE PINION 31 T.,..... 1. GANG, HAUPTWELLE 1ST SPEED, MAIN SHAFT	1
22	227 430	ANLAUFSCHEIBE 17,2/30/1 THRUST WASHER 17,2/30/1.....	1
23	245 390	SICHERUNGSBLECH NA24 / TAB WASHER NA24...	1
24	242 650	SK-MUTTER M20X1,5 HOEHE 12 HEX. NUT M20X1,5..... ANZUGSDREHMOMENT 100 NM TIGHTENING TORQUE 100 NM (885 IN. LB.)	1
25	236 041	KETTENRAD 15 Z SPROCKET 15 T., 5/8X1/4X10,16..... DIESER TEIL IST SERIENMAESSIG MONTIERT THIS PART IS MOUNTED AS STANDARD	1
25	236 040	KETTENRAD 14 Z SPROCKET 14 T., 5/8X1/4X10,16.....	1
25	236 042	KETTENRAD 16 Z SPROCKET 16 T., 5/8X1/4X10,16.....	1
26	237 636	SCHALTWELLE MIT KLINKE KPL. SHIFT SHAFT WITH PAWL ASSY.,.....	1
27	248 925	INDEXHEBEL KPL. / INDEX LEVER ASSY.,.....	1
28	827 590	ANLAUFSCHEIBE 10,1/17/1 THRUST WASHER 10,1/17/1.....	1
29	239 820	INDEXFEDER / INDEX SPRING.....	1
30	247 570	DISTANZHUELSE / SPACER.....	1
31	946 870	SCHEIBE 14,5/22,5/1 / WASHER 14,5/22,5/1.	1

BILD-NR. ILL. NO.	TEILE-NR. PART NO.	B E Z E I C H N U N G D E S C R I P T I O N	STUECK QTY.
32	239 640	HAARNADELFEDER / SPRING.....	1
33	250 460	O-RING 11-2,7 FPM 70-80 SH O-RING 11-2,7.....	1
34	239 830	KLINKENFEDER / SPRING.....	1
35	258 795	SCHALTWALZE KPL. / SHIFT DRUM ASSY.,.....	1
36	827 265	SCHEIBE 12,5/21,5/2 / WASHER 12,5/21,5/2.	1
37	258 775	SCHALTGABEL KPL. / SHIFT FORK ASSY.,..... 4./5. GANG 4TH/5TH SPEED	1
38	258 765	SCHALTGABEL KPL. / SHIFT FORK ASSY.,..... 2. GANG 2ND SPEED	1
39	258 755	SCHALTGABEL KPL. / SHIFT FORK ASSY.,..... 1./3. GANG 1ST/3RD SPEED	1
40	258 780	SCHALTSTANGE / GUIDE PIN.....	2
41	430 110	O-RING 10-2,7 NBR 70-80 SH O-RING 10-2,7.....	1
42 - 46	248 917	FUSSCHALTHEBEL KPL. / SHIFT LEVER ASSY.,.	1
42	248 913	FUSSSCHALTHEBEL / SHIFT LEVER.....	1
43	248 905	KLAPPHEBEL / FOLDING LEVER.....	1
44	260 545	KLAPPHEBELMUFFE / RUBBER.....	1
45	239 770	HEBELFEDER / SPRING.....	1
46	240 145	LAGERSCHRAUBE M6X19 BEARING SCREW M6X19.....	1
47	241 930	ZYL.SCHRAUBE M6X20 DIN 912 ALLEN SCREW M6X20.....	1
48	297 431	LOCTITE ANTI-SEIZE 76710 LOCTITE ANTI-SEIZE 10 GR.,..... ZUR VERHINDERUNG VON PASSUNGSROST, 10 GR., TO PREVENT METAL GALLING	N BED AS REQ
49	897 330	LITHIUMSEIFENFETT LITHIUM-BASE GREASE, 250 GR.,.....	N BED AS REQ
50	899 785	SCHRAUBENSICHERUNG NIEDRIGFEST LOCTITE 221 VIOLET 10 CC.,..... LOCTITE 221 VIOLETT, 10 CCM., LOW STRENGTH BOND	N BED AS REQ

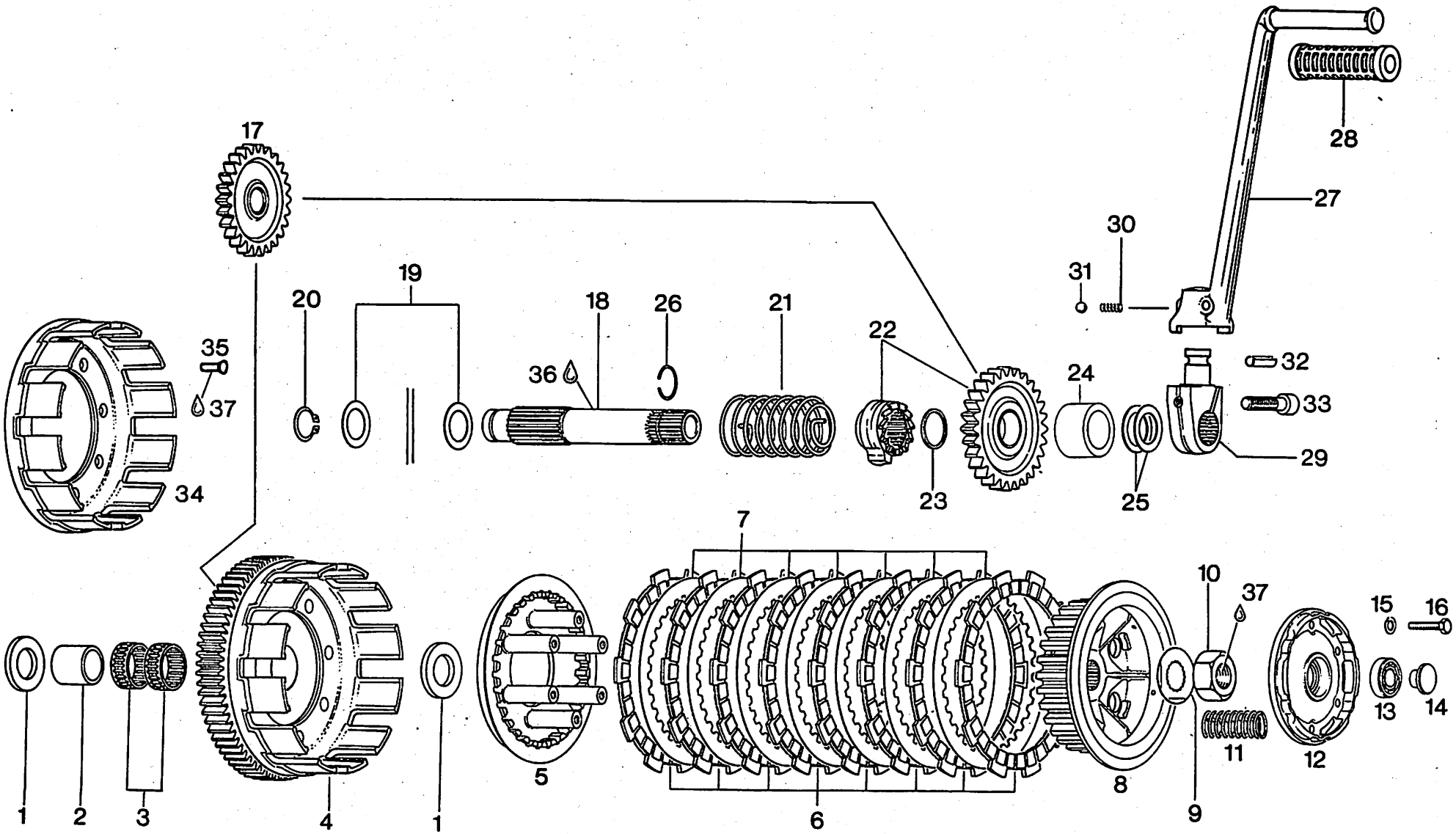
17
28
27
30
31
19
20
18
26
21
22
35
36
24
32
33
37
29
34
23
25
7
10
37
15
16
13
14
11
12
1
2
3
4
1
5
6
8
9

KUPPLUNG, KICKSTARTER
CLUTCH, KICK START

BILD-NR. ILL. NO.	TEILE-NR. PART NO.	B E Z E I C H N U N G D E S C R I P T I O N	STUECK QTY.
1	227 600	ANLAUFSCHEIBE 20,2/35/3 THRUST WASHER 20,2/35/3.....	2
2	232 700	INNENRING / INNER RACE.....	1
3	232 650	NADELKAEFIG K 25X29X10 NEEDLE BEARING 25X29X10.....	2
4	293 490	PRIMAERTRIEB KPL. / PRIMARY DRIVE ASSY.,.	1
		ANTRIEBSRAD MIT KUPPLUNGSKORB KPL. NUR GEMEINSAM AUSTAUSCHEN REPLACE ONLY DRIVE GEAR WITH CLUTCH DRUM ASSY.,	
5	259 885	STUETZTELLER / INNER PLATE.....	1
6	259 900	BELAGLAMELLE 2,5 MM FRICTION PLATE 2,5 MM.....	8
		VOLLBESCHICHTET FULL COATED	
7	259 913	INNENLAMELLE 1,25 MM CLUTCH PLATE 1,25 MM.....	7
8	259 885	STUETZTELLER / INNER PLATE.....	1
9	245 320	SICHERUNGSBLECH NA20 / TAB WASHER NA20...	1
10	242 605	SK-MUTTER M18X1,5 / HEX. NUT M18X1,5.....	1
		ANZUGSDREHMOMENT 120 NM TORQUE 120 NM (1060 IN. LB.)	
11	239 741	KUPPL.FEDER DM15,7 D2,4 L38 CLUTCH SPRING 38 MM.....	6
		KUPPLUNGSFEDERN NUR SATZWEISE WECHSELN CHANGE SPRINGS ONLY SETWISE	
12	259 130	DRUCKPLATTE / RETAINING PLATE ASSY.,.....	1
13	232 400	RK-LAGER 6001 C3 BALL BEARING 6001 C3, 12-28-8.....	1
		FUER AUSRUECKER, 12-28-8	
14	259 140	DRUCKPILZ / THRUST HUB.....	1
15	945 750	FEDERRING DIN 128-A5-FST / LOCK WASHER A5	6
16	241 770	SK-SCHRAUBE M5X25 DIN 933 HEX. SCREW M5X25.....	6

BILD-NR. ILL. NO.	TEILE-NR. PART NO.	B E Z E I C H N U N G D E S C R I P T I O N	STUECK QTY.
17	235 767	ZWISCHENRAD KPL. / IDLE GEAR ASSY. 26T.,.	1
18	237 621	STARTERWELLE / KICK START SHAFT.....	1
19	944 468	ANLAUFSCHEIBE 20,5/30/1 THRUST WASHER 20,5/30/1.....	2
20	945 660	SICHERUNGSRING 20X1,2 DIN 471 RETAINING RING 20X1,2.....	1
21	239 762	KICKSTARTERFEDER / KICK START SPRING.....	1
22	293 620	KICKSTARTERTRIEB KPL. KICKSTART DRIVE ASSY.,.....	1
		SPERRAD MIT STARTERRAD NUR GEMEINSAM AUSTAUSCHEN REPLACE BOTH GEARS TOGETHER	
23	227 880	ANLAUFSCHEIBE 22,2/25,5/1 THRUST WASHER 22,2/25,5/1.....	1
24	247 600	DISTANZHUELSE 22,2/30/19 SPACER 22,2/30/19.....	1
		NUR FUER E-STARTERAUSFUEHRUNG FOR ELECTRIC-STARTER CONFIGURATION ONLY	
25	927 475	ANLAUFSCHEIBE 22,5/30/0,5 THRUST WASHER 22,5/30/0,5.....	1
25	927 475	ANLAUFSCHEIBE 22,5/30/0,5 THRUST WASHER 22,5/30/0,5.....	N BED AS REQ
26	245 350	DRAHTSPRENGRING 19,5X1 / CIRCLIP 19,5X1..	1
27 - 32	248 060	KICKSTARTERHEBEL KPL. KICK START LEVER ASSY.,.....	1
27	248 055	KICKSTARTERHEBEL VERSCHLOSSEN KICK START LEVER.....	1
28	260 210	MUFFE / RUBBER SLEEVE.....	1
29	248 955	KICKSTARTERNABE / KICK START HUB.....	1
30	239 537	DRUCKFEDER DM 4,1 D1,25 L 8 COMPRESSION SPRING 8 MM.....	1
31	232 440	KUGEL DIN 5401-5,556 MM III / BALL 7/32..	1
32	229 210	SPANNHUELSE 6X20 DIN 1481 DOWEL TUBE 6X20.....	1
33	840 991	ZYL.SCHRAUBE M8X30 DIN 912 ALLEN SCREW M8X30.....	1
34	259 852	KUPPLUNGSKORB / CLUTCH DRUM.....	1

BILD-NR. ILL. NO.	TEILE-NR. PART NO.	B E Z E I C H N U N G D E S C R I P T I O N	STUECK QTY.
35	243 340	SENKNIET 5X12 DIN 661 / RIVET 5X12.....	8
36	297 431	LOCTITE ANTI-SEIZE 76710	N BED
		LOCTITE ANTI-SEIZE 10 GR.,.....	AS REQ
		ZUR VERHINDERUNG VON PASSUNGSROST 10 GR.,	
		TO PREVENT METAL GALLING	
37	899 788	LOCTITE 648 GRUEN	N BED
		LOCTITE 648 GREEN 5 GR.,.....	AS REQ
		SCHRAUBENSICHERUNG HOCHFEST 6 CCM.,	
		HIGH STRENGTH BOND	

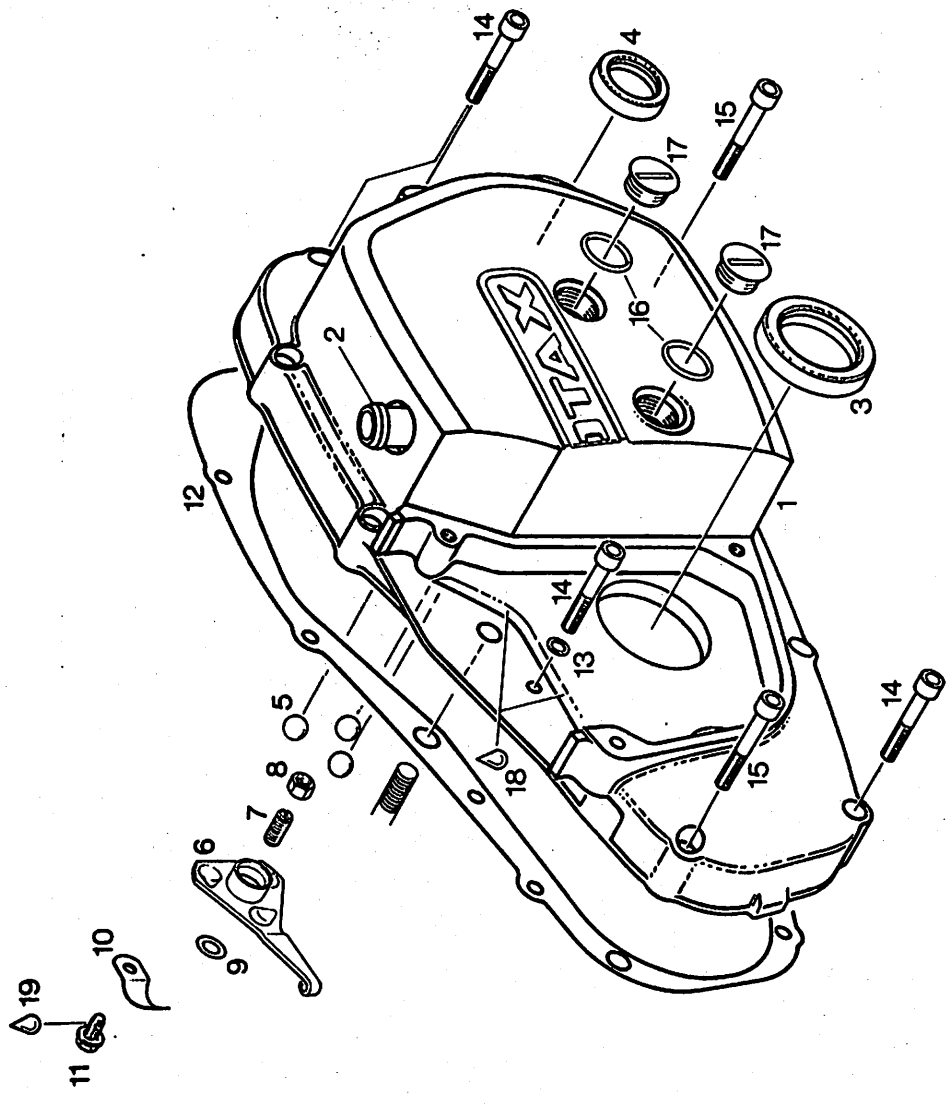
14
4
15
17
17
16
2
3
12
1
14
13
5
18
15
14
8
7
6
9
10
19
11

KUPPLUNGSDECKEL
CLUTCH COVER

AUSFUEHRUNG O H N E ELEKTROSTARTER
CONFIGURATION W I T H O U T ELECTRIC STARTER

BILD-NR. ILL. NO.	TEILE-NR. PART NO.	B E Z E I C H N U N G D E S C R I P T I O N	STUECK QTY.
1 - 2	210 494	KUPPLUNGSDECKEL KPL. / CLUTH COVER ASSY., ALUFARBIG ALUMINIUM PAINTED	1
2	224 230	SEILZUGROHR / CLUTCH CABLE TUBE.....	1
3	930 715	WD-RING AS 35X47X7 SI / OIL SEAL 35X47X7.	1
4	831 260	WD-RING AS 22X32X7 NBR / OIL SEAL 22X32X7	1
5	232 150	KUGEL DIN 5401-12 MM III / BALL 12 MM....	3
6	259 185	AUSRUECKTELLER 30 GRAD RELEASE CAM ASSY., 30 DEGR.,.....	1
7	240 310	GEWINDESTIFT M8X19,5 ADJUSTMENT SCREW M8X19,5.....	1
8	942 670	SK-MUTTER M8 SW 11 / HEX. NUT M8.....	1
9	227 945	ANLAUFSCHEIBE 8,1/15/0,5 THRUST-WASHER 8,1/15/0,5.....	1
10	239 905	BLATTFEDER / LEAF SPRING.....	1
11	841 680	TAPTITE-SCHRAUBE M5X8 TAPTITE SCREW M5X8..... ANZUGSDREHMOMENT 5 NM TIGHTENING TORQUE 5 NM (45 IN. LB.)	1
12	250 380	DICHTUNG / GASKET.....	1
13	230 415	DICHTRING A 6X10 DIN 7603 GASKET RING A 6X10.....	1
14	241 811	ZYL.SCHRAUBE M6X35 DIN 912 ALLEN SCREW M6X35.....	9
15	241 816	ZYL.SCHRAUBE M6X40 DIN 912 ALLEN SCREW M6X40.....	2
16	230 405	O-RING 18-1,5 FPM 70-80 SH O-RING 18-1,5.....	2
17	241 800	VERSCHLUSSSCHRAUBE M18X1,5 PLUG SCREW M18X1,5.....	2

BILD-NR. ILL. NO.	TEILE-NR. PART NO.	B E Z E I C H N U N G D E S C R I P T I O N	STUECK QTY.
18	297 386	SILASTIC 732 RTV SILASTIC 732 RTV, 100 GR.,..... 100 GR.,	N BED AS REQ
19	899 785	SCHRAUBENSICHERUNG NIEDRIGFEST LOCTITE 221 VIOLET 10 CC.,..... LOCTITE 221, VIOLETT, 10 CCM., LOW STRENGTH BOND	N BED AS REQ

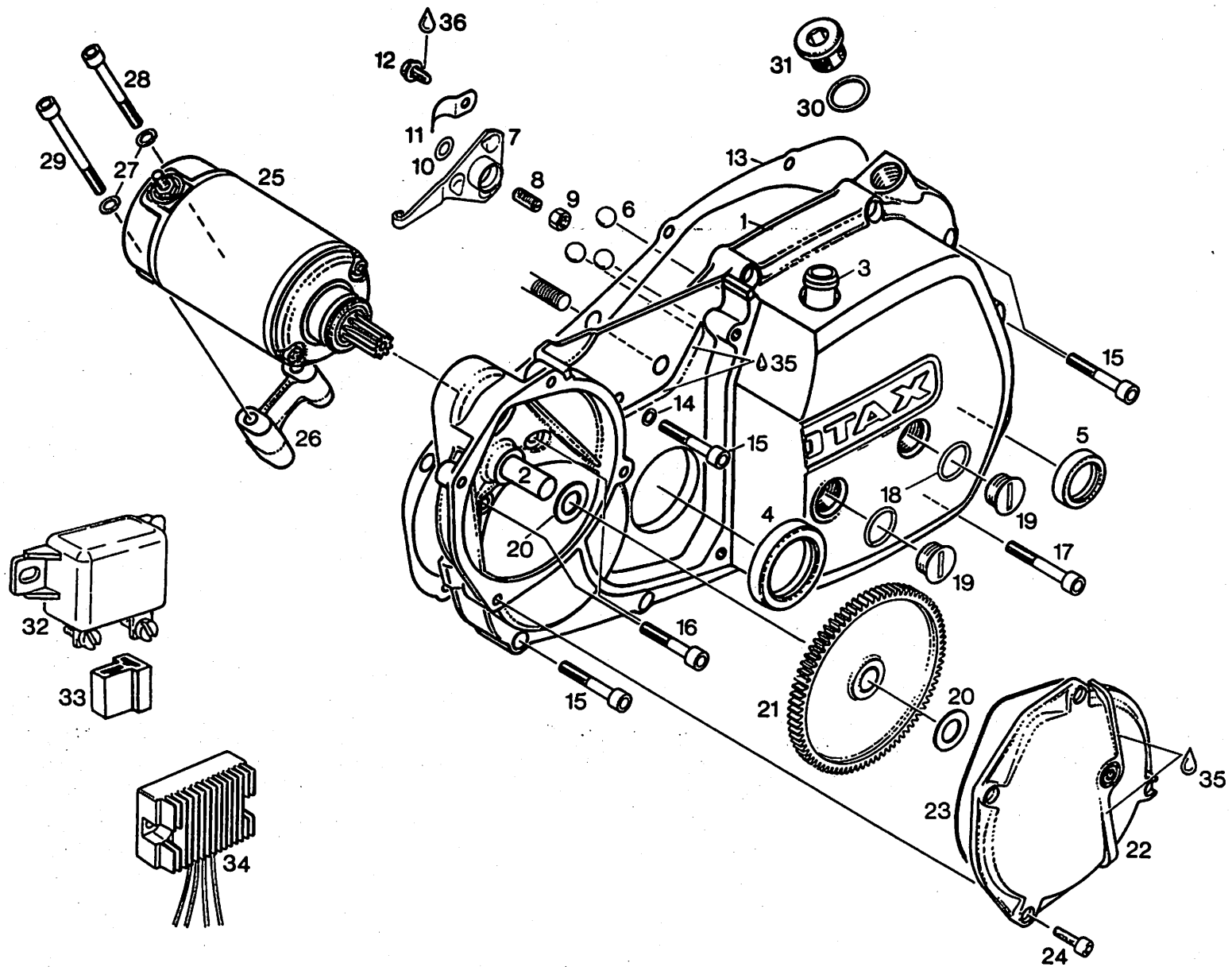
36
12
28
29
27
25
11
10
7
8
9
6
31
30
13
1
3
35
14
15
26
2
20
4
18
19
5
17
16
15
21
20
23
22
35
24
32
33
34

KUPPLUNGSDECKEL, ELEKTROSTARTER
CLUTCH COVER, ELECTRIC STARTER

BILD-NR. ILL. NO.	TEILE-NR. PART NO.	B E Z E I C H N U N G D E S C R I P T I O N	STUECK QTY.
1 - 3	210 499	KUPPLUNGSDECKEL KPL. / CLUTH COVER ASSY., ALUFARBIG ALUMINIUM PAINTED	1
2	229 230	LAGERBOLZEN / JOURNAL BOLT.....	1
3	224 230	SEILZUGROHR / CLUTCH CABLE TUBE.....	1
4	930 715	WD-RING AS 35X47X7 SI / OIL SEAL 35X47X7.	1
5	831 260	WD-RING AS 22X32X7 NBR / OIL SEAL 22X32X7	1
6	232 150	KUGEL DIN 5401-12 MM III / BALL 12 MM....	3
7	259 185	AUSRUECKTELLER 30 GRAD RELEASE CAM ASSY., 30 DEGR.,.....	1
8	240 310	GEWINDESTIFT M8X19,5 ADJUSTMENT SCREW M8X19,5.....	1
9	942 670	SK-MUTTER M8 SW 11 / HEX. NUT M8.....	1
10	227 945	ANLAUFSCHEIBE 8,1/15/0,5 THRUST-WASHER 8,1/15/0,5.....	1
11	239 905	BLATTFEDER / LEAF SPRING.....	1
12	841 680	TAPTITE-SCHRAUBE M5X8 TAPTITE SCREW M5X8..... ANZUGSDREHMOMENT 5 NM (45 IN. LB.)	1
13	250 380	DICHTUNG / GASKET.....	1
14	230 415	DICHTRING A 6X10 DIN 7603 GASKET RING A 6X10.....	1
15	241 811	ZYL.SCHRAUBE M6X35 DIN 912 ALLEN SCREW M6X35.....	9
16	840 880	ZYL.SCHRAUBE M6X30 DIN 912 ALLEN SCREW M6X30.....	2
17	241 816	ZYL.SCHRAUBE M6X40 DIN 912 ALLEN SCREW M6X40.....	1
18	230 405	O-RING 18-1,5 FPM 70-80 SH O-RING 18-1,5.....	2
19	241 800	VERSCHLUSSSCHRAUBE M18X1,5 PLUG SCREW M18X1,5.....	2

BILD-NR. ILL. NO.	TEILE-NR. PART NO.	B E Z E I C H N U N G D E S C R I P T I O N	STUECK QTY.
20	827 261	ANLAUFSCHEIBE 12,5/21,5/1 THRUST WASHER 12,5/21,5/1.....	2
21	234 052	ZWISCHENRAD 81/15 Z / IDLE GEAR 81/15 T.,	1
22	212 960	STARTERTRIEBDECKEL / STARTER DRIVE COVER. SCHWARZ BLACK PAINTED	1
23	230 310	O-RING 114-2 NBR 70-80 SH / O-RING 114-2.	1
24	840 511	ZYL.SCHRAUBE M5X16 DIN 912 ALLEN SCREW M5X16.....	4
25	293 151	E-STARTER KPL. / ELECTRIC STARTER ASSY.,.	1
26	251 910	DISTANZBRUECKE / DISTANCE BLOCK.....	1
27	945 751	FEDERRING DIN 128-A6-FST / LOCK WASHER A6	2
28	241 821	ZYL.SCHRAUBE M6X45 DIN 912 ALLEN SCREW M6X45.....	1
29	240 331	ZYL.SCHRAUBE M6X55 DIN 912 ALLEN SCREW M6X55.....	1
30	230 905	DICHTRING A16X20 DIN 7603 GASKET RING 16X20.....	1
31	240 230	VERSCHLUSSSCHRAUBE A M16X1,5 PLUG SCREW M16X1,5.....	1
32	992 817	ANLASSER-RELAIS KPL. STARTER RELAY ASSY.,.....	1
33	866 770	STECKERGEHAEUSE / CONNECTING HOUSING.....	1
34	264 870	DREIPHASEN-REGLERGLEICHRICHTER RECTIFIER REGULATOR.....	1
35	297 386	SILASTIC 732 RTV SILASTIC 732 RTV, 100 GR.,..... 100 GR.,	N BED AS REQ
36	899 785	SCHRAUBENSICHERUNG NIEDRIGFEST LOCTITE 221 VIOLET 10 CC.,..... LOCTITE 221 VIOLETT, 10 CCM., LOW STRENGTH BOND	N BED AS REQ

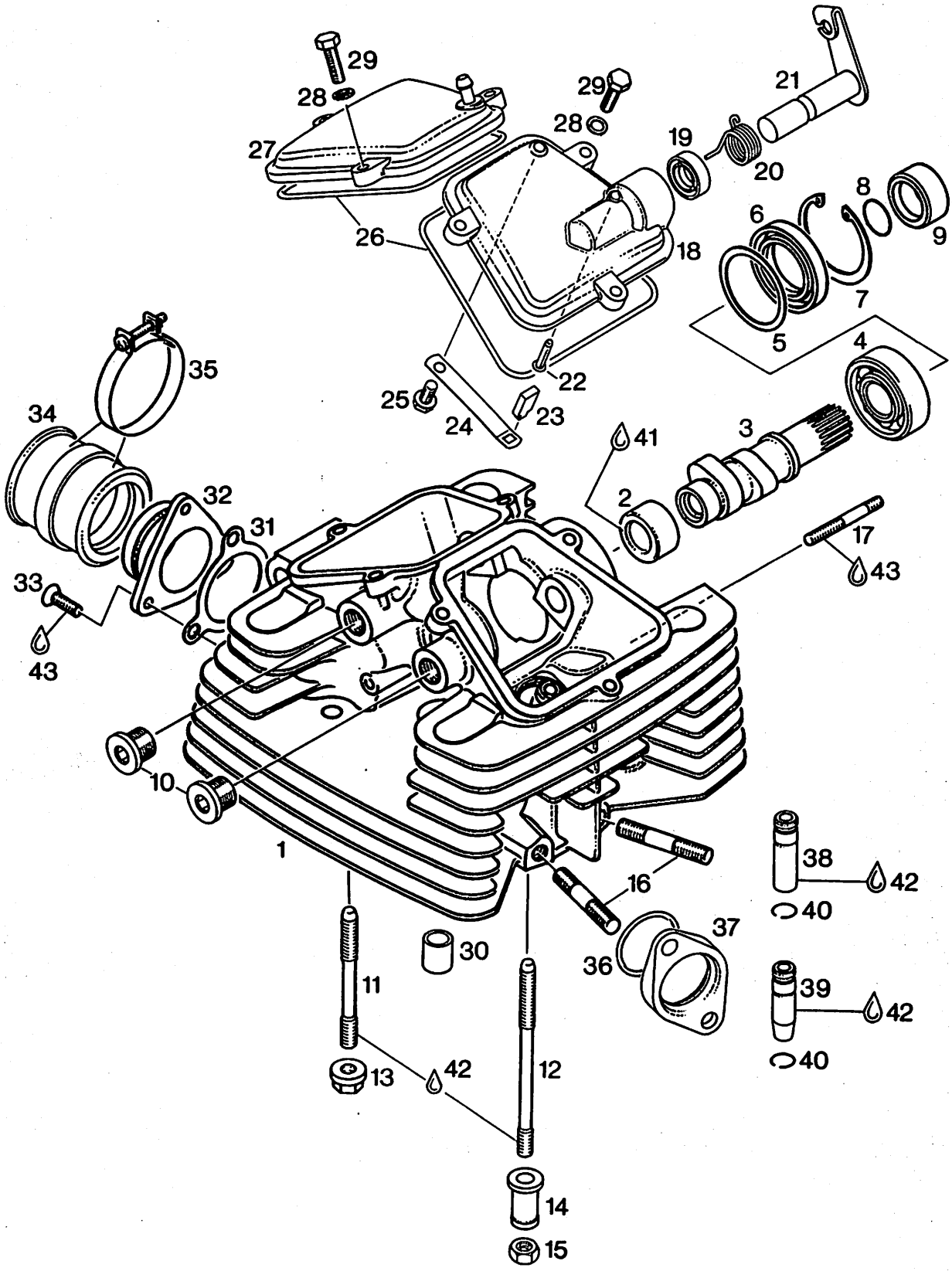
29
28
27
26
29
28
21
19
20
8
6
9
7
5
4
18
22
25
24
23
35
34
41
3
2
32
31
17
43
33
43
10
1
16
38
42
40
37
30
36
11
39
42
40
13
42
12
14
15

ZYLINDERKOPF, NOCKENWELLE,
CYLINDER HEAD, CAM SHAFT,

BILD-NR. ILL. NO.	TEILE-NR. PART NO.	B E Z E I C H N U N G D E S C R I P T I O N	STUECK QTY.
1	213 509	ZYLINDERKOPF KPL. / CYLINDER HEAD ASSY.,.	1
2	232 920	NADELBUECHSE 22X28X12 NEEDLE BUSHING 22X28X12.....	1
3	237 670	NOCKENWELLE 261 GRAD CAM SHAFT 260 DEGREES.....	1
4	932 432	RK-LAGER 6204 C3 BALL BEARING 6204 C3 / 20-47-14.....	1
5	927 222	AUSGLEICHSCHEIBE 38/46,8/1,0 SHIM 38/46,8/1,0.....	1
6	850 055	WD-RING AS 30X47X7/7,5 SI OIL SEAL 30X47X7/7,5.....	1
7	945 690	SICHERUNGSRING 47X1,75 DIN 472 RETAINING RING 47X1,75.....	1
8	230 405	O-RING 18-1,5 FPM 70-80 SH O-RING 18-1,5.....	1
9	247 420	DISTANZHUELSE 20/30/13 DISTANCE SLEEVE 20/30/13.....	1
10	240 230	VERSCHLUSSSCHRAUBE A M16X1,5 PLUG SCREW M16X1,5.....	2
11	240 417	DEHNSCHRAUBE M8X94 / STUD M8X94.....	1
12	240 423	STIFTSCHRAUBE M8X119 / STUD M8X119.....	1
13	242 700	BUNDMUTTER M8 / COLLAR HEX. NUT M8..... ANZUGSDREHMOMENT 20 NM TORQUE 20 NM (175 IN.LB.)	1
14	247 720	DISTANZHUELSE / DISTANCE SLEEVE.....	1
15	242 201	SK-MUTTER M8 DIN 934 / HEX. NUT M8..... ANZUGSDREHMOMENT 20 NM TIGHTENING TORQUE 20 NM (175 IN.LB.)	1
16	240 360	STIFTSCHRAUBE M8X58 / STUD M8X58.....	4
17	940 000	STIFTSCHRAUBE M6X40/11 / STUD M6X40/11...	1
18	212 546	VENTILDECKEL E KPL. / VALVE COVER ASSY.,.	1
19	230 690	WD-RING AS 14X24X7 NBR / OIL SEAL 14X24X7	1

BILD-NR. ILL. NO.	TEILE-NR. PART NO.	B E Z E I C H N U N G D E S C R I P T I O N	STUECK QTY.
20	239 800	DEKO-BIEGEFEDER / SPRING.....	1
21	237 655	DEKOMPRESSORWELLE KPL. DECOMPRESSOR SHAFT ASSY.....	1
22	229 170	HR-KERBNAGEL 4X20 DIN 1476 GROOVE PIN 4X20.....	1
23	231 010	DEKO-PLATTE / DECOMPRESSOR PLATE.....	1
24	239 790	DEKO-BLATTFEDER / FLAT SPRING.....	1
25	240 385	TAPTITE-SCHRAUBE M6X12 TAPTITE-SCREW M6X12.....	1
26	230 860	O-RING 107-2,5 SI 60-70 SH O-RING 107-2,5.....	2
27	212 550	VENTILDECKEL A / VALVE COVER.....	1
28	945 751	FEDERRING DIN 128-A6-FST / LOCK WASHER A6	6
29	940 561	SK-SCHRAUBE M6X20 DIN 933 HEX.SCREW M6X20.....	6
30	229 160	PASSHUELSE 13,8X15 / DOWEL 13,8X15.....	2
31	230 015	DICHTUNG / GASKET.....	1
32	267 900	ANSAUGSTUTZEN / INTAKE FLANGE.....	1
33	941 041	LS-SCHRAUBE M6X16 DIN 964 COUNTERSUNK SCREW M6X16.....	3
34	867 481	VERGASERSTUTZEN / RUBBER SOCKET.....	1
35	251 855	SCHLAUCHSCHELLE 54 / HOSE CLAMP 54.....	2
36		. ..... DICHTRING GASKET RING	2
37		. ..... AUSPUFFFLANSCH EXHAUST FLANGE	2
38	253 116	VENTILFUEHRUNG / EXHAUST VALVE GUIDE..... FUER REPARATUR AUSLASSEITIG FOR REPAIR	2
39	253 117	VENTILFUEHRUNG E / INLET VALVE GUIDE..... FUER REPARATUR EINLASSEITIG FOR REPAIR	2

BILD-NR. ILL. NO.	TEILE-NR. PART NO.	B E Z E I C H N U N G D E S C R I P T I O N	STUECK QTY.
40	245 440	SPRENGRING A12 DIN 7993 / CIRCLIP 12.....	4
41	297 386	SILASTIC 732 RTV	N BED
		SILASTIC 732 RTV, 100 GR.,.....	AS REQ
42	297 433	SCHMIERPASTE MOLYKOTE G-N	N BED
		MOLYKOTE G-N 100GR., SLIDE PASTE.....	AS REQ
		100 GR.,	
43	899 785	SCHRAUBENSICHERUNG NIEDRIGFEST	N BED
		LOCTITE 221 VIOLET 10 CC.,.....	AS REQ
		LOCTITE 221 VIOLETT, 10 CCM.,	
		LOW STRENGTH BOND	

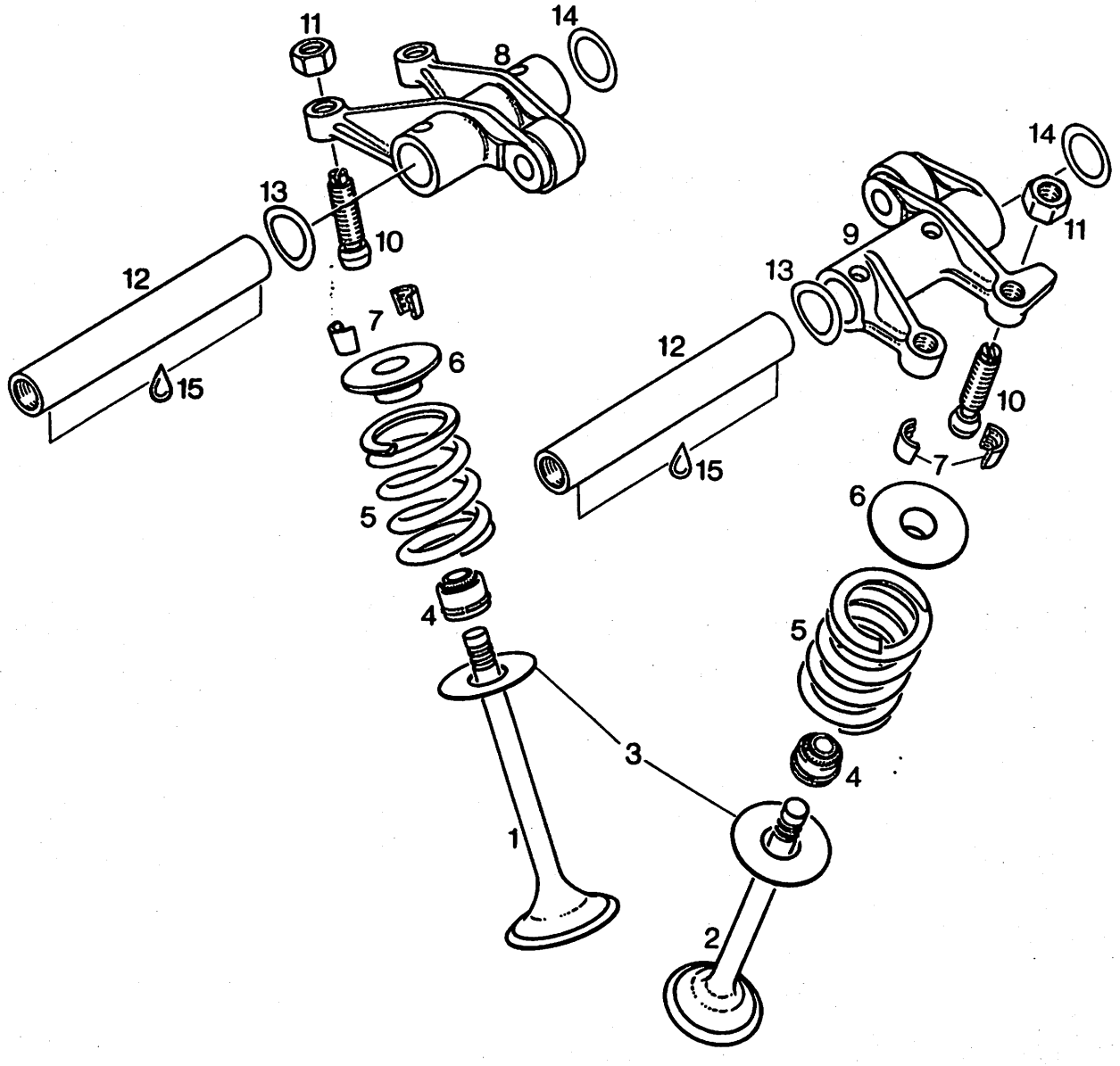
11
14
8
13
10
12
7
6
15
5
4
3
1
2
14
11
9
13
12
10
7
6
15
5
4

VENTILE, KIPPHEBEL, STELLSCHRAUBE
VALVES, ROCKER ARM, ADJUSTMENT SCREW

BILD-NR. ILL. NO.	TEILE-NR. PART NO.	B E Z E I C H N U N G D E S C R I P T I O N	STUECK QTY.
1	253 075	EINLASSVENTIL 36 MM / INTAKE VALVE 36 MM.	2
2	253 080	AUSLASSVENTIL 30 MM / EXHAUST VALVE 30 MM	2
3	227 980	ANLAUFSCHEIBE 12,2/29,5/1 THRUST WASHER 12,2/29,5/1.....	4
4	230 810	VENTILSCHAFTDICHTUNG / VALVE STEM SEAL...	4
5	239 780	VENTILFEDER DM25,2 D4 L36,6 VALVE SPRING 36,6 MM.....	4
6	253 101	VENTILFEDERTELLER / VALVE SPRING RETAINER	4
7	253 090	VENTILKEGELSTUECK / VALVE COTTER.....	8
8	253 315	KIPPHEBEL E KPL. INTAKE ROCKER ARM ASSY.,.....	1
9	253 345	KIPPHEBEL A KPL. EXHAUST ROCKER ARM ASSY.,.....	1
10	240 205	STELLSCHRAUBE KPL. ADJUSTMENT SCREW M7 ASSY.,.....	4
11	242 590	SK-MUTTER M7 DIN 934 / HEX. NUT M7.....	4
12	253 050	KIPPHEBELBOLZEN / ROCKER ARM SHAFT.....	2
13	227 950	FEDERSCHEIBE 14,3/20/0,5 SPRING WASHER 14,3/20/0,5.....	2
14	227 955	ANLAUFSCHEIBE 14,3/20/0,5 THRUST WASHER 14,3/20/0,5.....	2
15	297 433	SCHMIERPASTE MOLYKOTE G-N MOLYKOTE G-N 100GR., SLIDE PASTE..... 100 GR.,	N BED AS REQ

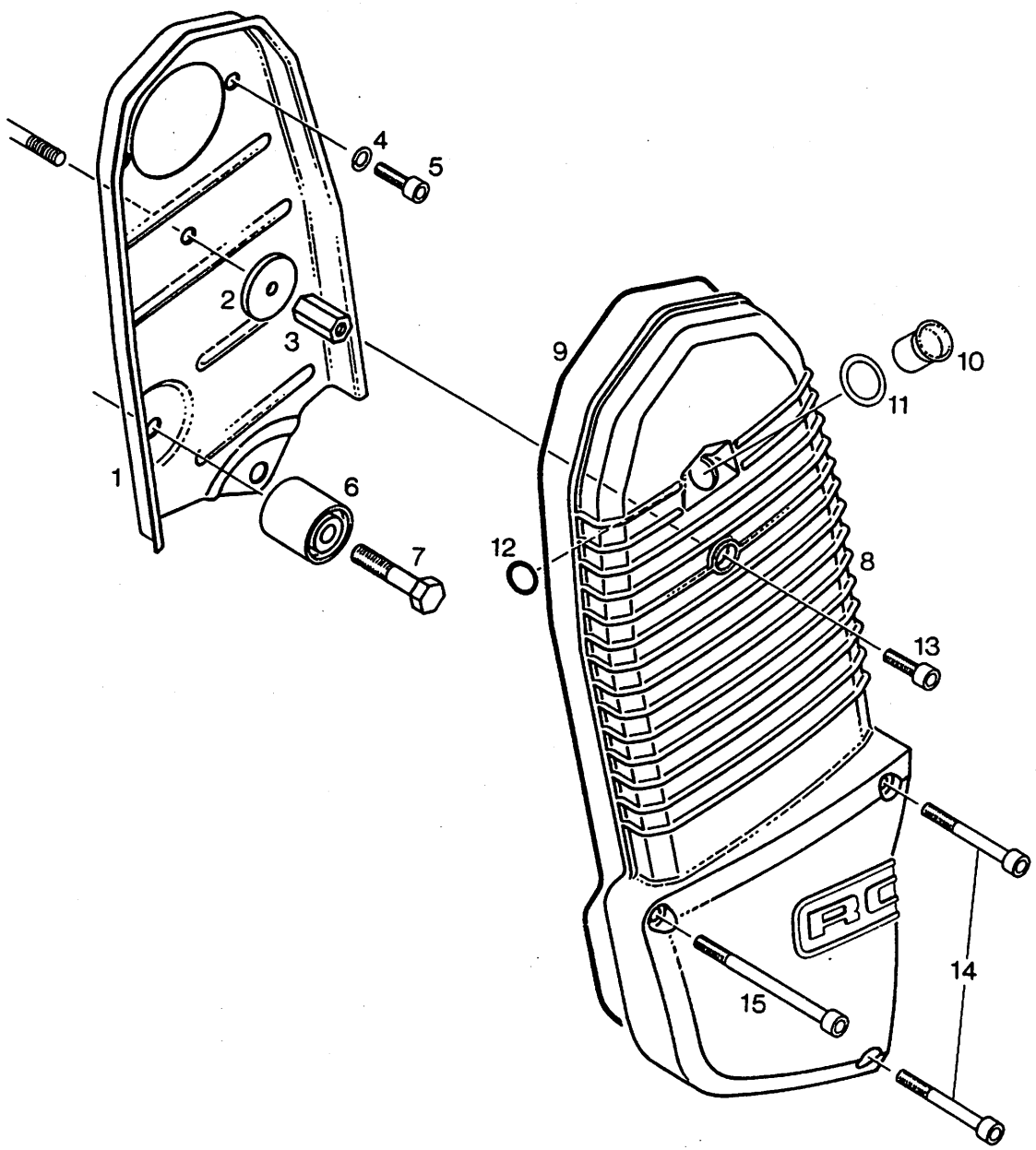
1
2
3
4
5
6
7
8
9
10
11
12
13
14
15

STEUERTRIEBGEHAEUSE, STEUERTRIEBDECKEL
TIMING BELT HOUSING, TIMING BELT COVER

AUSFUEHRUNG O H N E ELEKTROSTARTER
CONFIGURATION W I T H O U T ELECTRIC STARTER

BILD-NR. ILL. NO.	TEILE-NR. PART NO.	B E Z E I C H N U N G D E S C R I P T I O N	STUECK QTY.
1	212 522	STEUERTRIEBGEHAEUSE / TIMING BELT HOUSING	1
2	227 920	SCHEIBE 6,4/30/3 / WASHER 6,4/30/3.....	1
3	242 680	DISTANZMUTTER M6X22 / DISTANCE NUT M6X22.	1
4	945 751	FEDERRING DIN 128-A6-FST / LOCK WASHER A6	2
5	241 930	ZYL.SCHRAUBE M6X20 DIN 912 ALLEN SCREW M6X20.....	2
6	232 130	BANDSPANNROLLE 28X27X30 GUIDE PULLEY 28X27X30.....	1
7	240 281	SK-SCHRAUBE M8X50 DIN 931 HEX. SCREW M8X50.....	1
8	210 710	STEUERTRIEBDECKEL / TIMING BELT COVER.... ALUFARBIG ALUMINIUM PAINTED	1
9	230 851	DICHTUNGSSCHNUR 2,5X933 / O-RING 2,5X933.	1
10	260 550	SCHAUGLAS / LENS.....	1
11	250 090	DICHTRING 14/19/0,5 GASKET RING 14/19/0,5.....	1
12	430 020	O-RING 9,3-2,4 NBR 70-80 SH O-RING 9,3-2,4.....	1
13	840 401	ZYL.SCHRAUBE M6X22 DIN 912 ALLEN SCREW M6X22.....	1
14	241 761	ZYL.SCHRAUBE M6X50 DIN 912 ALLEN SCREW M6X50.....	2
15	241 501	ZYL.SCHRAUBE M6X80 DIN 912 ALLEN SCREW M6X80.....	1

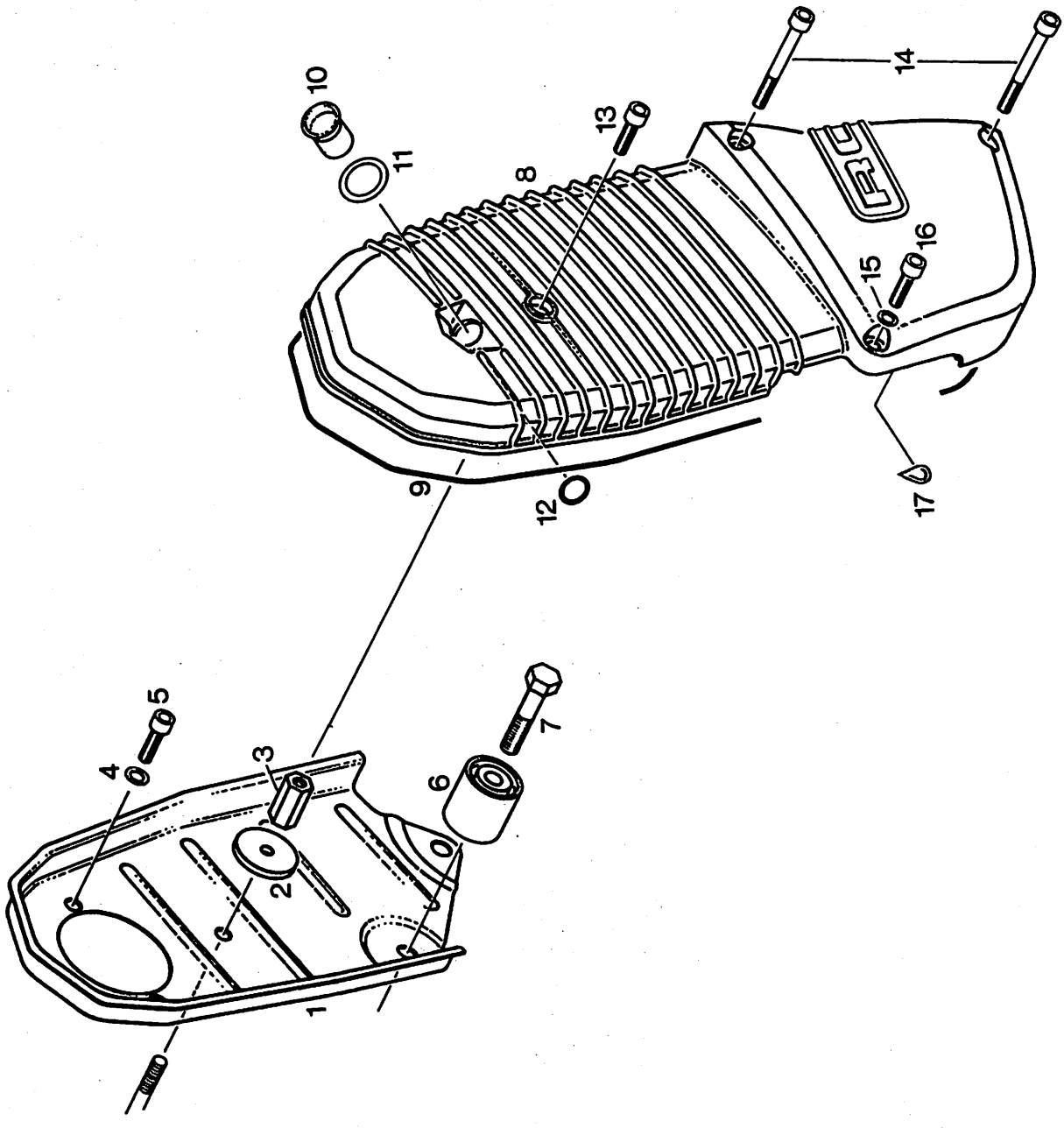
1
2
3
4
5
6
7
8
9
10
11
12
13
14
15
16
17

STEUERTRIEBGEHAEUSE, STEUERTRIEBDECKEL
TIMING BELT HOUSING, TIMING BELT COVER

AUSFUEHRUNG M I T ELEKTROSTARTER
CONFIGURATION W I T H ELECTRIC STARTER

BILD-NR. ILL. NO.	TEILE-NR. PART NO.	B E Z E I C H N U N G D E S C R I P T I O N	STUECK QTY.
1	212 527	STEUERTRIEBGEHAEUSE / TIMING BELT HOUSING	1
2	227 920	SCHEIBE 6,4/30/3 / WASHER 6,4/30/3.....	1
3	242 680	DISTANZMUTTER M6X22 / DISTANCE NUT M6X22.	1
4	945 751	FEDERRING DIN 128-A6-FST / LOCK WASHER A6	2
5	241 930	ZYL.SCHRAUBE M6X20 DIN 912 ALLEN SCREW M6X20.....	2
6	232 130	BANDSPANNROLLE 28X27X30 GUIDE PULLEY 28X27X30.....	1
7	240 281	SK-SCHRAUBE M8X50 DIN 931 HEX. SCREW M8X50.....	1
8	212 958	STEUERTRIEBDECKEL / TIMING BELT COVER.... ALUFARBIG ALUMINIUM PAINTED	1
9	230 852	DICHTUNGSSCHNUR 2,5X820 / O-RING 2,5X820.	1
10	260 550	SCHAUGLAS / LENS.....	1
11	250 090	DICHTRING 14/19/0,5 GASKET RING 14/19/0,5.....	1
12	430 020	O-RING 9,3-2,4 NBR 70-80 SH O-RING 9,3-2,4.....	1
13	840 401	ZYL.SCHRAUBE M6X22 DIN 912 ALLEN SCREW M6X22.....	1
14	241 761	ZYL.SCHRAUBE M6X50 DIN 912 ALLEN SCREW M6X50.....	2
15	230 415	DICHTRING A 6X10 DIN 7603 GASKET RING A 6X10.....	1
16	840 401	ZYL.SCHRAUBE M6X22 DIN 912 ALLEN SCREW M6X22.....	1
17	297 386	SILASTIC 732 RTV SILASTIC 732 RTV, 100 GR.,..... 100 GR.,	N BED AS REQ

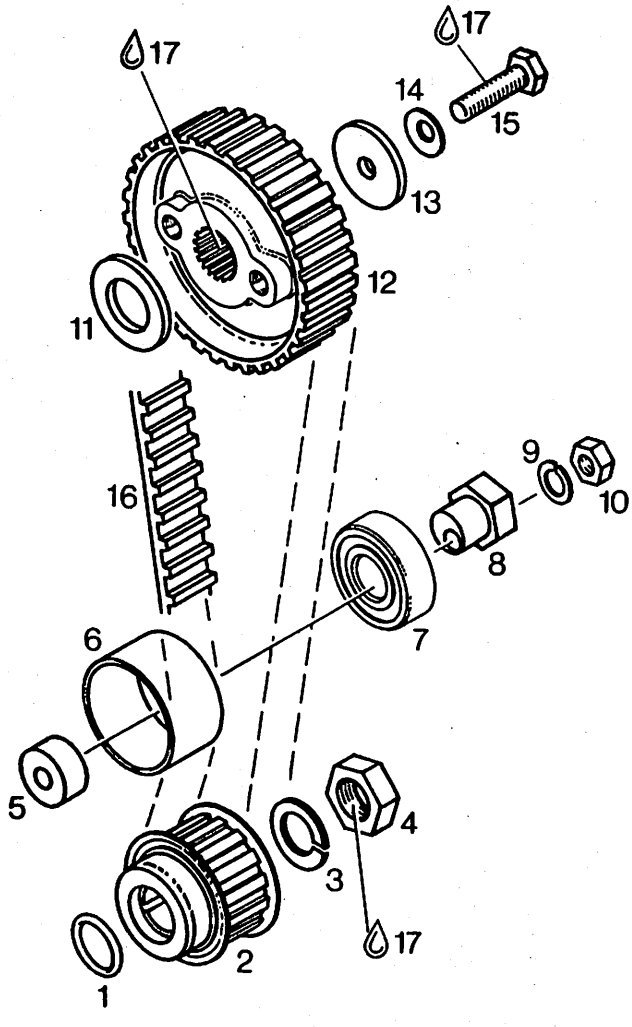
17
17
14
15
13
12
11
16
9
10
8
7
6
5
4
3
2
1
17

Front view

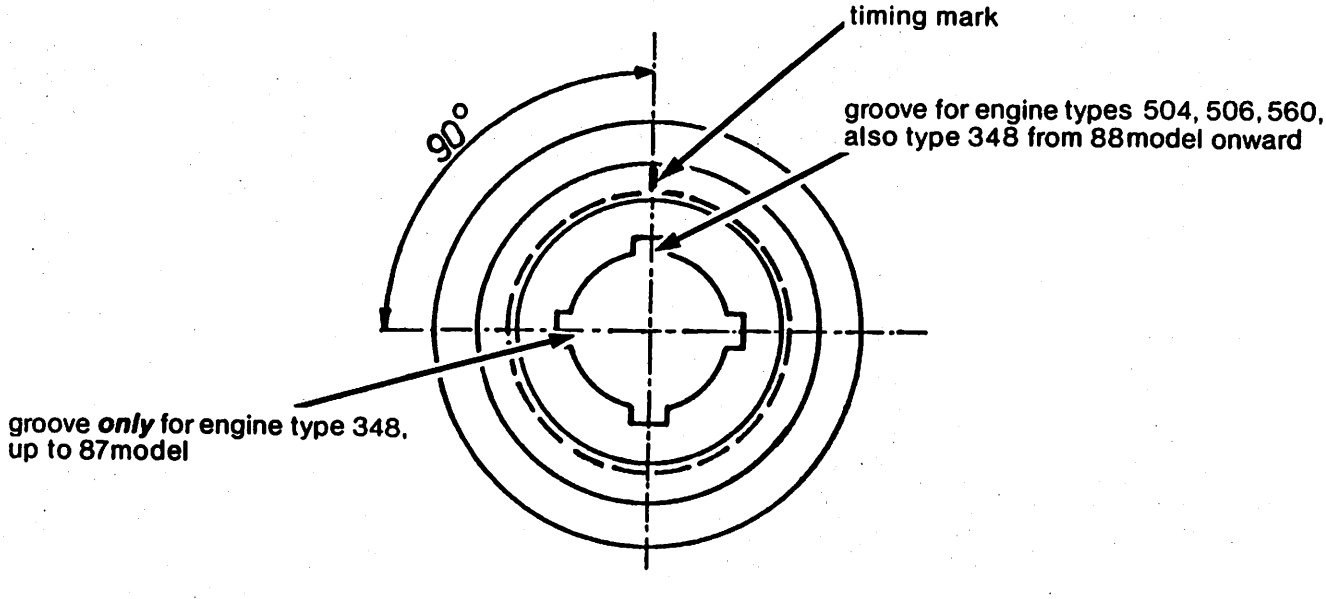
timing mark
groove for engine types 504, 506, 560,
also type 348 from 88model onward
90°
groove *only* for engine type 348,
up to 87model

NOCKENWELLENANTRIEB
CAM SHAFT DRIVE

BILD-NR. ILL. NO.	TEILE-NR. PART NO.	B E Z E I C H N U N G D E S C R I P T I O N	STUECK QTY.
1	230 890	O-RING 17-2,5 NBR 70-80 SH O-RING 17-2,5.....	1
2	253 017	STEUERRITZEL KPL. TIMING PULLEY ASSY. 15T.,.....	1
3	945 756	SPERRKANTRING 16 DIN 128 A LOCK WASHER 16.....	1
4	242 710	SK-MUTTER M16X1,5 DIN 934 HEX. NUT M16X1,5..... ANZUGSDREHMOMENT 150 NM TIGHTENING TORQUE 150 NM (1325 IN.LB.)	1
5	247 430	DISTANZHUELSE 8,4/24/11 SPACER 8,4/24/11.....	1
6	280 030	SPANNROLLE / GUIDE PULLEY.....	1
7	932 037	RK-LAGER 6203-2RS1/CNH/HT32 BALL BEARING 6203-2RS1, 17-40-12.....	1
8	280 020	SPANNEXZENTER / TENSIONER ECCENTER.....	1
9	945 752	FEDERRING DIN 128-A8-FST / LOCK WASHER A8	1
10	242 200	SK-MUTTER M8 DIN 934 / HEX. NUT M8.....	1
11	227 600	ANLAUFSCHEIBE 20,2/35/3 THRUST WASHER 20,2/35/3.....	1
12	253 025	STEUERRAD 30 Z / TIMING PULLEY 30 T.,....	1
13	227 930	SCHEIBE 8,4/32/3 / WASHER 8,4/32/3.....	1
14	245 460	SPANNSCHEIBE DIN 6796-8-FST SPRING WASHER 8.....	1
15	940 485	SK-SCHRAUBE M8X30 DIN 933 HEX.SCREW M8X30..... ANZUGSDREHMOMENT 35 NM TORQUE 35 NM (310 IN. LB.)	1
16	280 010	ZAHNRIEMEN 9,525X19X86 TIMING BELT 9,525X19X86.....	1
17	899 785	SCHRAUBENSICHERUNG NIEDRIGFEST LOCTITE 221 VIOLET 10 CC.,..... LOCTITE 221 VIOLETT, 10 CCM., LOW STRENGTH BOND	N BED AS REQ

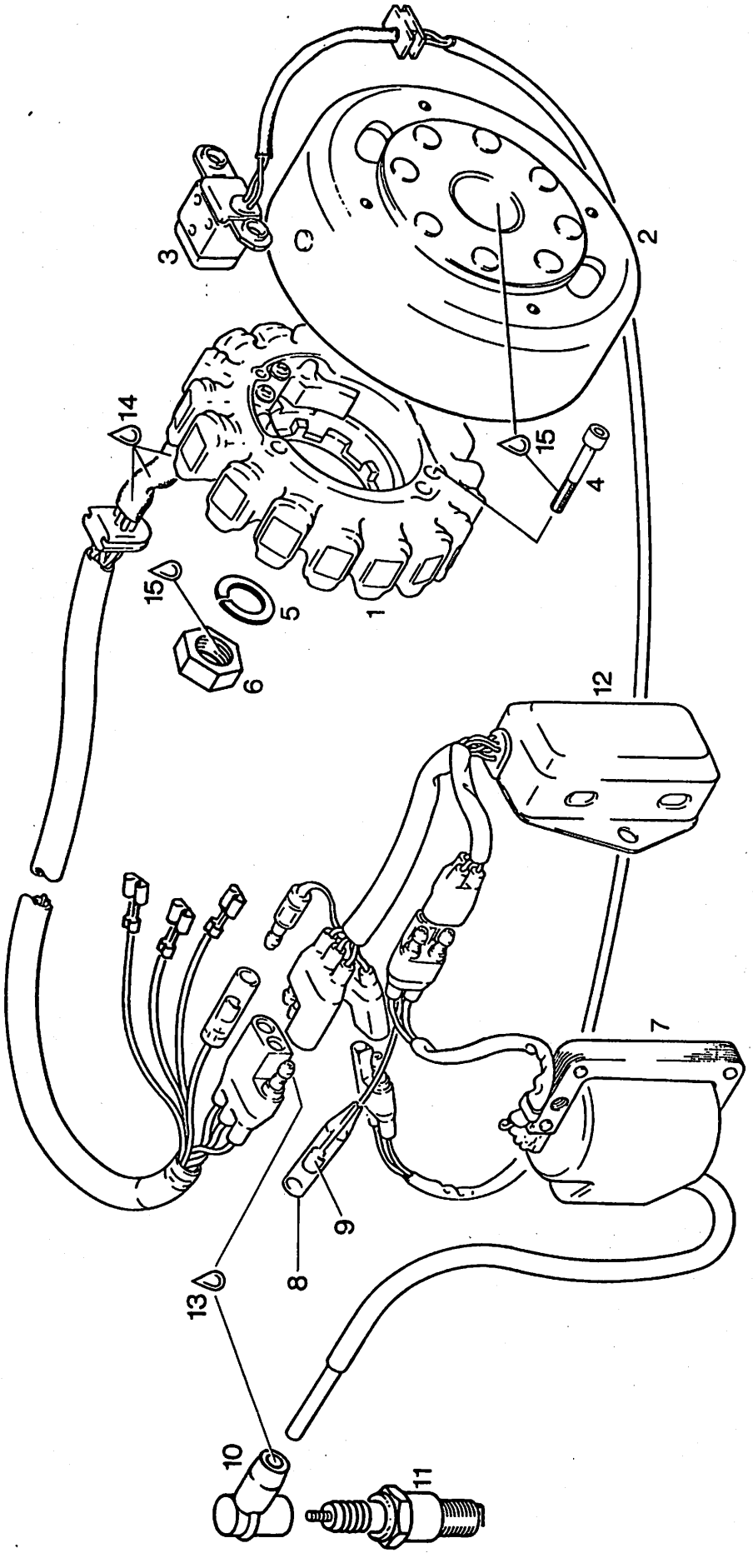
3
2
14
15
4
15
5
1
6
12
7
9
8
13
10
11

MZ-GENERATOR 12 V 190 W
IGNITION UNIT 12 V 190 W

BILD-NR. ILL. NO.	TEILE-NR. PART NO.	B E Z E I C H N U N G D E S C R I P T I O N	STUECK QTY.
1 - 3	293 123	MZ-GENERATOR 12V 190W IGNITION UNIT 12V 190W.....	1
1 - 2	293 128	STATOR KPL. MIT MAGNETRAD STATOR ASSY. W. MAGNETO FLYWHEEL.....	1
		STARTER UND MAGNETRAD NUR GEMEINSAM AUSTAUSCHEN STATOR AND MAGNETO FLYWHEEL MUST BE EXCHANGED ONLY TOGETHER	
3	264 750	AUSSENGEBER / TRIGGER COIL..... FOR START IGNITION	1
4	241 816	ZYL.SCHRAUBE M6X40 DIN 912 ALLEN SCREW M6X40.....	3
5	945 757	SPERRKANTRING 18 DIN 128 A LOCK WASHER 18.....	1
6	942 220	SK-MUTTER M18X1,5 DIN 936 HEX. NUT M18X1,5..... ANZUGSDREHMOMENT 100 NM TORQUE 100 NM (885 IN. LB.)	1
7 - 10	264 735	ZUENDTRANSFORMATOR KPL. IGNITION COIL ASSY.,.....	1
8	964 070	ISOLIERHUELSE / INSULATION SHEATH.....	1
9	964 067	KONTAKTBUCHSE 3,96 FASTON CONNECTOR 3,96.....	1
10	865 200	ZUENDLEITUNGSSTECKER SPARK PLUG CONNECTOR.....	1
11	297 540	ZUENDKERZE 12 NGK D8EA SPARK PLUG 12 NGK D8EA..... ANZUGSDREHMOMENT IN KALTEM ZUSTAND 20 NM TIGHTENING TORQUE 20 NM (175 IN.LB.) COLD ENGINE	1
12	264 740	AMPLIFIER-BOX / AMPLIFIER-BOX.....	1
13	897 330	LITHIUMSEIFENFETT LITHIUM-BASE GREASE, 250 GR.,..... ZUR VERHINDERUNG VON KRIECHSTROEMEN, 250 GR., TO PREVENT CREEPING CURRENT	N BED AS REQ
14	297 386	SILASTIC 732 RTV SILASTIC 732 RTV, 100 GR.,..... 100 GR.,	N BED AS REQ

BILD-NR. ILL. NO.	TEILE-NR. PART NO.	B E Z E I C H N U N G D E S C R I P T I O N	STUECK QTY.
15	899 785	SCHRAUBENSICHERUNG NIEDRIGFEST LOCTITE 221 VIOLET 10 CC.,..... LOCTITE 221 VIOLETT, 10 CCM., LOW STRENGTH BOND	N BED AS REQ

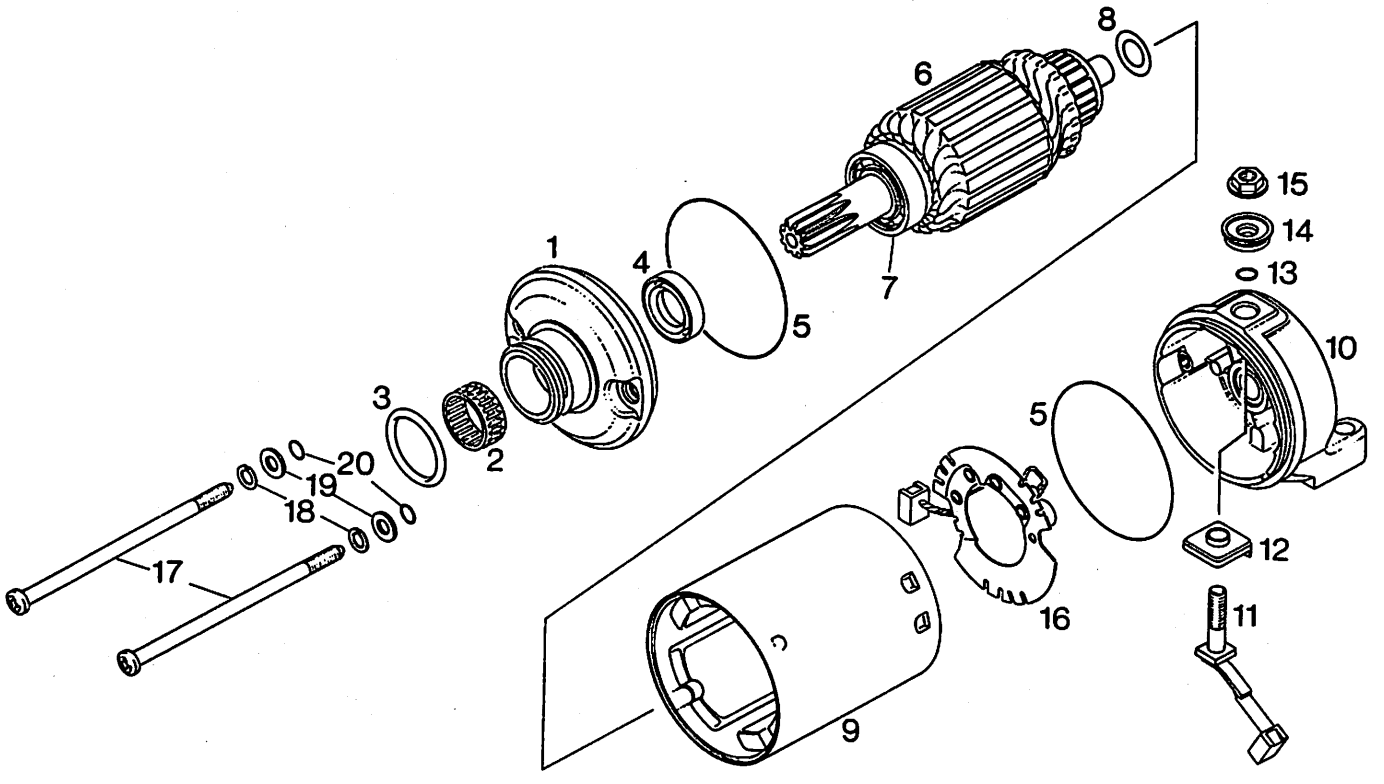
1
2
3
4
5
6
7
8
9
10
11
12
13
14
15
16
17
18
19
20

EINZELTEILE FUER ELEKTROSTARTER 293 155
SINGLE PARTS OF ELECTRIC STARTER 293 155

BILD-NR. ILL. NO.	TEILE-NR. PART NO.	B E Z E I C H N U N G D E S C R I P T I O N	STUECK QTY.
1	264 135	LAGERFLANSCH / SUPPORT.....	1
2	232 250	NADELHUELSE 15X21X12 NEEDLE BUSHING 15X21X12.....	1
3	250 140	O-RING 25-3 NBR 70-80 SH / O-RING 25-3...	1
4	250 130	WD-RING A 15X24X5 NBR / OIL SEAL 15X24X5.	1
5	850 500	O-RING 62-1,5 NBR 70-80 SH O-RING 62-1,5.....	2
6	264 140	ANKER KPL. / ROTOR ASSY.,.....	1
7	232 260	RK-LAGER 6002 Z BALL BEARING 6002 Z / 15-32-9..... FUER ANKER, 15-32-9	1
8	827 600	AUSGLEICHSCHEIBE SHIM.....	N BED AS REQ
9	264 150	STARTERGEHAEUSE KPL. / STATOR YOKE ASSY.,	1
10	264 170	KOLLEKTORLAGER KPL. ROTOR SUPPORT ASSY.,.....	1
11	264 180	KOHLEBUERSTE KPL. / CARBON BRUSH ASSY.,..	1
12	260 810	ISOLIERHUELSE / ISOLATING BUSHING.....	1
13	230 530	O-RING 6-1,7 NBR 70-80 SH / O-RING 6-1,7.	1
14	260 800	ISOLIERHUELSE / ISOLATING BUSHING.....	1
15	242 780	KOMBIMUTTER M6 / COMBINED NUT M6.....	1
16	866 890	KOHLEBUERSTENHALTER MIT FEDERN BRUSH HOLDER ASSY.,.....	1
17	241 130	ZYL.SCHRAUBE M5X113 / CYL. SCREW M5X113..	2
18	945 750	FEDERRING DIN 128-A5-FST / LOCK WASHER A5	2
19	827 660	SCHEIBE 5,3/10/1,5 / WASHER 5,3/10/1,5...	2
20	850 510	O-RING 4,7-1,4 NBR 70-80 SH O-RING 4,7-1,4.....	2

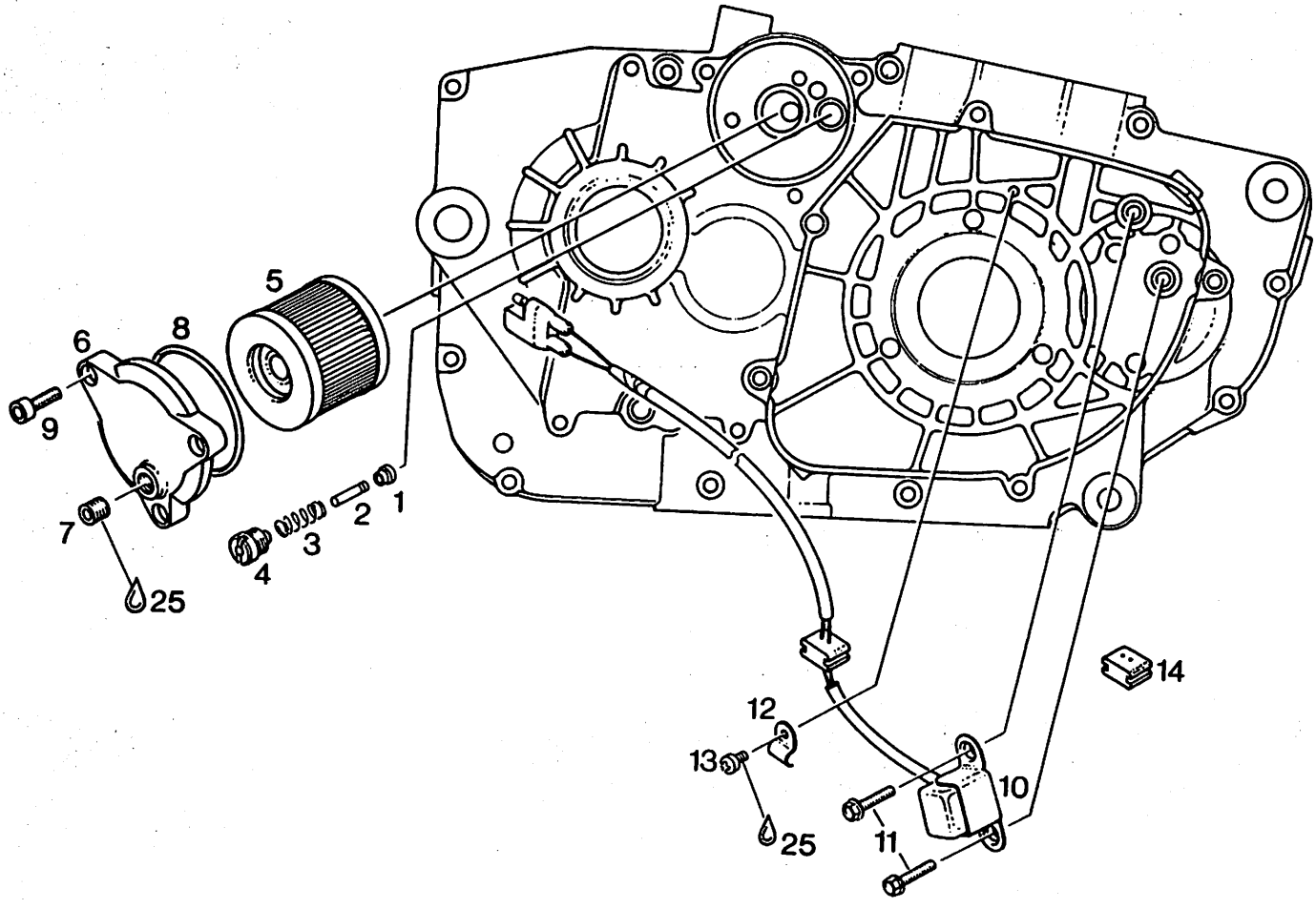
5
6
8
9
7
25
4
3
2
1
14
12
13
25
10
11

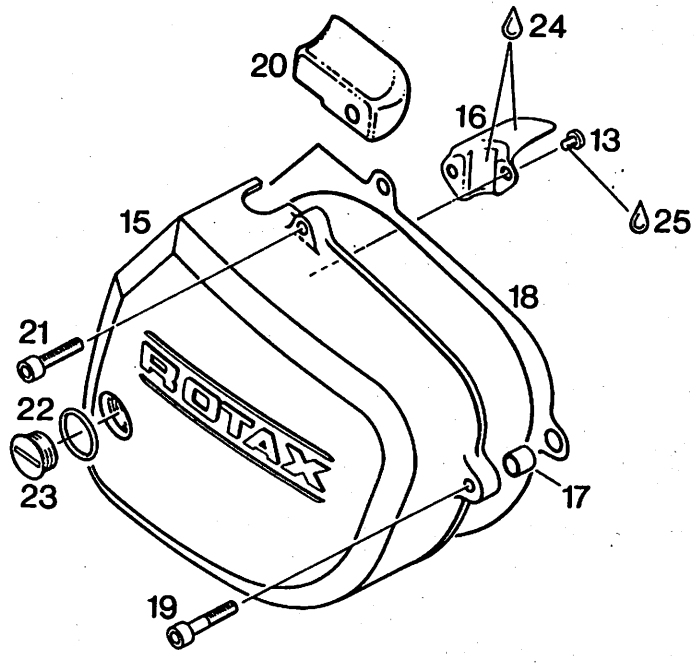
24
20
16
13
25
15
18
21
ROTAX
22
23
17
19

DRUCKHALTEVENTIL, OELFILTEREINSATZ, ZUENDERDECKEL
PRESSURE VALVE, OIL FILTER ELEMENT, IGNITION COVERO

BILD-NR. ILL. NO.	TEILE-NR. PART NO.	B E Z E I C H N U N G D E S C R I P T I O N	STUECK QTY.
1	260 570	DRUCKHALTEVENTIL PRESSURE RETAINING VALVE.....	1
2	256 150	VENTILSTIFT / VALVE PIN.....	1
3	239 815	DRUCKFEDER DM 7 DO,5 L13 COMPRESSION SPRING 13,0 MM.....	1
4	256 170	VENTILSTIFTFUEHRUNG / VALVE PIN SCREW....	1
5	256 180	OELFILTEREINSATZ / OIL FILTER ELEMENT....	1
6	212 620	OELFILTERDECKEL / OIL FILTER COVER.....	1
7	240 480	VERSCHLUSSSCHRAUBE 1/8-27NPT PLUG SCREW 1/8-27NPT.....	1
8	230 920	O-RING 60-2,5 NBR 70-80 SH O-RING 60-2,5.....	1
9	241 930	ZYL.SCHRAUBE M6X20 DIN 912 ALLEN SCREW M6X20.....	3
10	264 750	AUSSENGEBER / TRIGGER COIL.....	1
11	240 580	TAPTITE-SCHRAUBE M6X16 TAPTITE SCREW M6X16.....	2
12	251 890	LEITUNGSSCHELLE / CABLE CLAMP.....	1
13	240 195	TAPTITE-SCHRAUBE M4X8 TAPTITE-SCREW M4X8.....	3
14	260 760	VERSCHLUSSTUELLE / RUBBER PLUG.....	1
15	212 513	ZUENDERDECKEL / IGNITION COVER..... ALUFARBIG ALUMINIUM PAINTED	1
16	251 880	LEITUNGSHALTER INNEN CABLE HOLDER, INNER.....	1
17	229 140	PASSHUELSE 9,8X10 / DOWEL 9,8X10.....	2
18	250 390	DICHTUNG / GASKET.....	1
19	840 880	ZYL.SCHRAUBE M6X30 DIN 912 ALLEN SCREW M6X30.....	2

BILD-NR. ILL. NO.	TEILE-NR. PART NO.	B E Z E I C H N U N G D E S C R I P T I O N	STUECK QTY.
20	251 885	LEITUNGSHALTER AUSSEN CABLE HOLDER, OUTER.....	1
21	840 861	ZYL.SCHRAUBE M6X25 DIN 912 ALLEN SCREW M6X25.....	2
22	230 405	O-RING 18-1,5 FPM 70-80 SH O-RING 18-1,5.....	1
23	241 800	VERSCHLUSSSCHRAUBE M18X1,5 PLUG SCREW M18X1,5.....	1
24	297 386	SILASTIC 732 RTV SILASTIC 732 RTV, 100 GR.,..... 100 GR.,	N BED AS REQ
25	899 785	SCHRAUBENSICHERUNG NIEDRIGFEST LOCTITE 221 VIOLET 10 CC.,..... LOCTITE 221 VIOLETT, 10 CCM., LOW STRENGTH BOND	N BED AS REQ

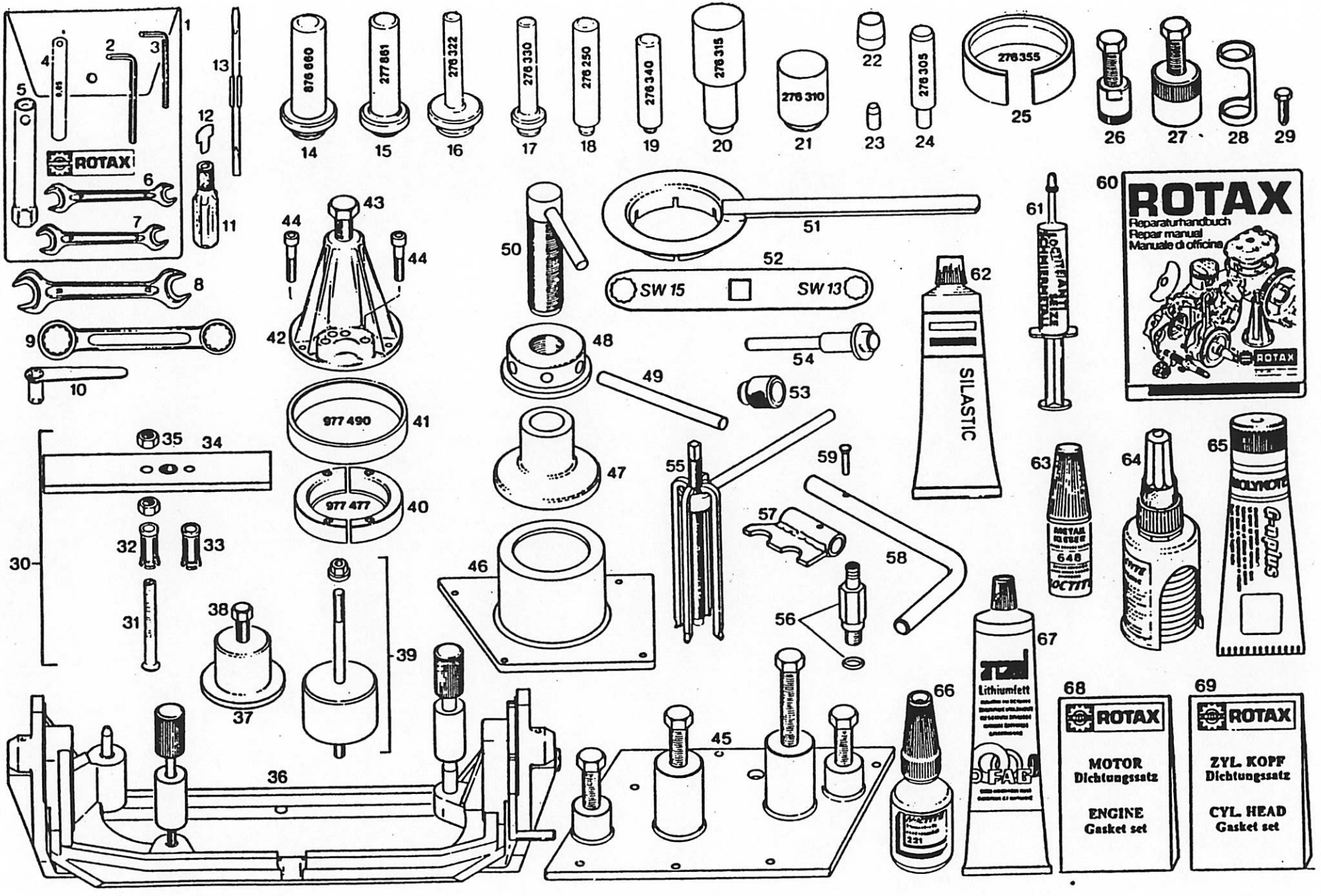
ROTAX
276 660
277 861
276 322
276 330
276 250
276 340
276 315
276 310
276 305
276 355
SW 15
SW 13
977 490
977 477
SILASTIC
ROTAX
Reparaturhandbuch
Repair manual
Manuale di officina
Lithiumfett
MOTOR
Dichtungssatz
ENGINE
Gasket set
ZYL. KOPF
Dichtungssatz
CYL. HEAD
Gasket set

REPARATURWERKZEUGE, DICHTUNGSSAETZE
REPAIR TOOLS, GASKET SETS

BILD-NR. ILL. NO.	TEILE-NR. PART NO.	B E Z E I C H N U N G D E S C R I P T I O N	STUECK QTY.
1 - 13	277 993	WERKZEUGSATZ / TOOL KIT.....	1
1	876 197	WERKZEUGTASCHE 230X160 / TOOL BAG 230X160	1
2	277 810	SECHSKANTSTIFTSCHLUESSEL 6 ALLEN KEY 6 MM.....	1
3	876 360	SK-STIFTSCHLUESSEL 5 / ALLEN KEY 5 MM....	1
4	276 295	VENTILFUEHLLEHRE 0,05 VALVE FEELER GAUGE 0,05 MM.....	1
5	276 280	KERZENSCHLUESSEL 18 SPARK PLUG WRENCH 18 MM.....	1
6	276 065	DOPPELMAULSCHLUESSEL 10X13 FORK WRENCH 10X13 MM.....	1
7	876 230	DOPPELMAULSCHLUESSEL 11X13 FORK WRENCH 11X13 MM.....	1
8	276 090	DOPPELMAULSCHLUESSEL 17X19 FORK WRENCH 17X19 MM.....	1
9	277 825	RINGSCHLUESSEL 22X24 RING WRENCH 22X24 MM.....	1
10	276 040	KONTERSCHLUESSEL / WRENCH 11 MM..... ZUM KUPPLUNGSSPIEL EINSTELLEN FOR CLUTCH PLAY ADJUSTMENT	1
11	277 845	SCHRAUBENZIEHERGRIFF / SCREW DRIVER GRIP.	1
12	277 340	EINSTECKKLINGE / SCREW DRIVER INSERT..... FUER VERSCHLUSSSCHRAUBE FOR PLUG SCREW	1
13	277 830	SCHRAUBENZIEHEREINSATZ SCREW DRIVER BLADE-FLAT.....	1
14	876 660	MONTAGESTEMPEL KPL. INSERTION JIG ASSY.,.....	1
		FUER WD-RING 850 055, KW MAGNETSEITIG FOR OIL SEAL 850 055, CRANKSHAFT MAGNETO SIDE	
15	277 861	MONTAGESTEMPEL KPL. INSERTION JIG ASSY.,.....	1
		FUER WD-RING 230 395, HAUPTWELLE FOR OIL SEAL 230 395, MAIN SHAFT	

BILD-NR. ILL. NO.	TEILE-NR. PART NO.	B E Z E I C H N U N G D E S C R I P T I O N	STUECK QTY.
16	276 322	MONTAGESTEMPEL KPL. INSERTION JIG ASSY.,.....	1
		FUER WD-RING 930 715, KW KUPPLUNGSSEITIG FOR OIL SEAL 930 715, CRANKSHAFT CLUTCH SIDE	
17	276 330	MONTAGESTEMPEL KPL. INSERTION JIG ASSY.,.....	1
		FUER WD-RING 831 260, STARTERWELLE FOR OIL SEAL 831 260, KICK START SHAFT	
18	276 250	MONTAGESTEMPEL / INSERTION JIG.....	1
		FUER WD-RING 230 690, DEKO-WELLE FOR OIL SEAL 230 690, DECOMPRESSION SHAFT	
19	276 340	MONTAGESTEMPEL / INSERTION JIG.....	1
		FUER WD-RING 230 870, OELPUMPENWELLE FOR OIL SEAL 230 870, OIL PUMP SHAFT	
20	276 315	MONTAGESTEMPEL / INSERTION JIG.....	1
		FUER NADELHUELSE DER NOCKENWELLE FOR NEEDLE BUSHING, CAM SHAFT	
21	276 310	MONTAGESTEMPEL / INSERTION JIG.....	1
		FUER WD-RING 850 055, NOCKENWELLE FOR OIL SEAL 850 055, CAM SHAFT	
22	277 970	FUEHRUNGSHUELSE / GUIDE SLEEVE.....	1
		FUER HAUPTWELLE FOR MAIN SHAFT	
23	276 450	FUEHRUNGSHUELSE / GUIDE SLEEVE.....	1
		FUER OELPUMPENWELLE FOR OIL PUMP SHAFT	
24	276 305	FUEHRUNGSDORN / GUIDE BOLT.....	1
		FUER KOLBENBOLZEN FOR PISTON PIN	
25	276 355	MONTAGERING / PISTON RING SPANNER 94 MM..	1
		FUER KOLBEN 94,0 MM TO MOUNT PISTON IN CYLINDER	
26	276 445	ABZIEHER M30X1,5 KPL. / PULLER ASSY.,....	1
		FUER STEUERRITZEL 15 Z. FOR TIMING PULLEY 15 T.	
27	277 807	ABZIEHER KPL. M35X1,5 PULLER ASSY. M35X1,5.....	1
		FUER MAGNETRAD FOR FLYWHEEL	
28	276 470	VENTILFEDERSPANNEINSATZ VALVE SPRING PUSH TOOL.....	1

BILD-NR. ILL. NO.	TEILE-NR. PART NO.	B E Z E I C H N U N G D E S C R I P T I O N	STUECK QTY.
29	241 965	FIXIERSCHRAUBE M8X30 FIXATION SCREW M8X30.....	1
		FUER KURBELWELLE FOR CRANKSHAFT	
30 - 35	276 360	LAGERAUSZIEHER KPL. / PULLER ASSY.,.....	1
		FUER VORGELEGE- UND AUSGLEICHSWELLE FOR BEARINGS, CLUTCH SHAFT AND BALANCER SHAFT	
31	276 380	AUSZIEHBOLZEN / BOLT M10.....	1
32	276 370	SPREIZHUELSE / EXTRACTOR SLEEVE.....	1
		FUER RK-LAGER 6303, VORGELEGEWELLE FOR BALL-BEARING 6303, CLUTCH SHAFT	
33	276 375	SPREIZHUELSE / EXTRACTOR SLEEVE.....	1
		FUER RK-LAGER 6304, AUSGLEICHSWELLE FOR BEARING 6304,BALANCER SHAFT	
34	276 390	ABSTUETZLEISTE / SUPPORT PLATE.....	1
35	242 090	SK-MUTTER M10 DIN 934 / HEX. NUT M10.....	2
36	277 917	MONTAGEBOCK KPL. / TRESTLE ASSY.,.....	1
37 - 38	277 087	ABZIEHER KPL. / PULLER ASSY.,.....	1
		FUER AUSGLEICHSRAD FOR BALANCE GEAR	
38	841 700	SK-SCHRAUBE M10X60 DIN 931 HEX.SCREW M10X60.....	1
39	276 405	NOCKENWELLENAUSZIEHER KPL. CAMSHAFT PULLER ASSY.,.....	1
40	977 477	RINGHAELFTE / RING HALF.....	2
		FUER RK-LAGER 6207 E FOR BALL BEARING 6207 E	
41	977 490	RING / RING.....	1
		FUER RINGHAELFTE FOR RING HALF	
42 - 43	876 298	ABZIEHER KPL. / PULLER ASSY.,.....	1
		FUER RK-LAGER FOR BEARING	
43	940 755	SK-SCHRAUBE M16X1,5X150 DIN961 HEX. SCREW M16X1,5X150.....	1
44	840 681	ZYL.SCHRAUBE M8X40 DIN 912 ALLEN SCREW M8X40.....	4
		FUER ABZIEHER FOR PULLER	

BILD-NR. ILL. NO.	TEILE-NR. PART NO.	B E Z E I C H N U N G D E S C R I P T I O N	STUECK QTY.
45	276 436	ABDRUECKPLATTE KPL. / PULLER PLATE ASSY., FUER GEHAEUSEHAELFTE FOR CRANKCASE HALF	1
46	276 535	ABDRUECKPLATTE KPL. / PULLER PLATE ASSY., FUER KURBELWELLE FOR CRANKSHAFT DISASSEMBLY	1
47	276 560	EINZIEHGLOCKE / PULLER BELL..... FUER KURBELWELLE FOR CRANKSHAFT	1
48	276 550	EINZIEHRING / PULLER RING.....	1
49	276 155	HANDGRIFF 12X250 / BOLT 12X250.....	1
50	276 127	EINZIEHSPINDEL M18X1,5 KPL. PULL-IN SPINDLE M18X1,5 ASSY.,..... FUER KURBELWELLE FOR CRANKSHAFT	1
51	276 825	MITNEHMERFIXIERUNG KPL. CLUTCH HUB LOCKING TOOL ASSY.,.....	1
52	277 070	SCHLUESSELEINSATZ SW 13/15 RING WRENCH 13/15..... FUER DREHMOMENTSCHLUESSEL FOR TORQUE WRENCH	1
53 - 54	877 017	MONTAGEDORN KPL. CIRCLIP INSTALLATION TOOL ASSY.,..... ZUM INSTALLIEREN DER KOLBENBOLZENSICHERUNGEN 22 MM FOR FITTING OF PISTON PIN CIRCLIPS 22 MM (.87 IN.)	1
53	877 022	MONTAGEHUELSE CIRCLIP INSTALLATION SLEEVE 22MM.....	1
54	877 012	MONTAGEDORN CIRCLIP ISTALLATION PUSHER 22 MM.....	1
55	277 180	KUGELLAGERABZIEHER-GARNITUR BALL BEARING PULLER SET..... FUER RK-LAGER: 6006, 6203, 6300, 6203 E, 6007, 6204, 6301, 6302, 6204 E, 6205, 6303 UND 6304 FOR BALL BEARINGS: 6006, 6203, 6300, 6203 E, 6007, 6204, 6301, 6302, 6204 E, 6205, 6303 AND 6304	1
56	276 855	DRUCKNIPPEL KPL. / PRESSURE NIPPLE ASSY., FUER DRUCKLUFTANSCHLUSS FOR COMPRESSED AIR CONNECTING	1
57	276 880	VENTILFEDERSPANNER KPL. VALVE SPRING SPANNER ASSY.,.....	1
58	276 990	VENTILFEDERSPANNHEBEL SPRING SPANNER LEVER.....	1

BILD-NR. ILL. NO.	TEILE-NR. PART NO.	BEZEICHNUNG DESCRIPTION	STUECK QTY.
59	243 360	SENKNIET 5X25 DIN 661 / RIVET 5X25.....	1
60	299 035	REPARATURHANDBUCH KPL. REPAIR MANUAL ASSY.,.....	1
61	297 431	LOCTITE ANTI-SEIZE 76710 LOCTITE ANTI-SEIZE 10 GR.,..... ZUR VERHINDERUNG VON PASSUNGSROST, 10 G., TO PREVENT METAL GALLING	1
62	297 386	SILASTIC 732 RTV SILASTIC 732 RTV, 100 GR.,..... 100 GR.,	1
63	899 788	LOCTITE 648 GRUEN LOCTITE 648 GREEN 5 GR.,..... SCHRAUBENSICHERUNG HOCHFEST, 6 CCM., HIGH STRENGTH BOND	1
64	899 784	LOCTITE 574 ORANGE LOCTITE 574 ORANGE 50 CC.,..... FLAECHENDICHTUNGSMITTEL, 50 CCM., SEALING COMPOUND	1
65	297 433	SCHMIERPASTE MOLYKOTE G-N MOLYKOTE G-N 100GR., SLIDE PASTE..... 100 GR.,	1
66	899 785	SCHRAUBENSICHERUNG NIEDRIGFEST LOCTITE 221 VIOLET 10 CC.,..... LOCTITE 221, VIOLETT, 10 CCM., LOW STRENGTH BOND	1
67	897 330	LITHIUMSEIFENFETT LITHIUM-BASE GREASE, 250 GR.,..... ZUR VERHINDERUNG VON KRIECHSTROEMEN, 250 GR., TO PREVENT CREEPING CURRENT	1
68	293 253	DICHTUNGSSATZ / GASKET SET..... FUER MOTORTYPE O H N E ELETROSTARTER FOR ENGINE TYPE W I T H O U T ELECTRIC START	1
68	293 254	DICHTUNGSSATZ / GASKET SET..... FUER MOTORTYPE M I T ELEKTROSTARTER FOR ENGINE TYPE W I T H ELECTRIC STARTER	1
69	293 258	DICHTUNGSSATZ ZYL.KOPF G-SIL GASKET SET, CYLINDER HEAD..... FUER ZYLINDERKOPF-REPARATUR FOR CYLINDER HEAD REPAIR	1