# 560

# CHASSIS LIST

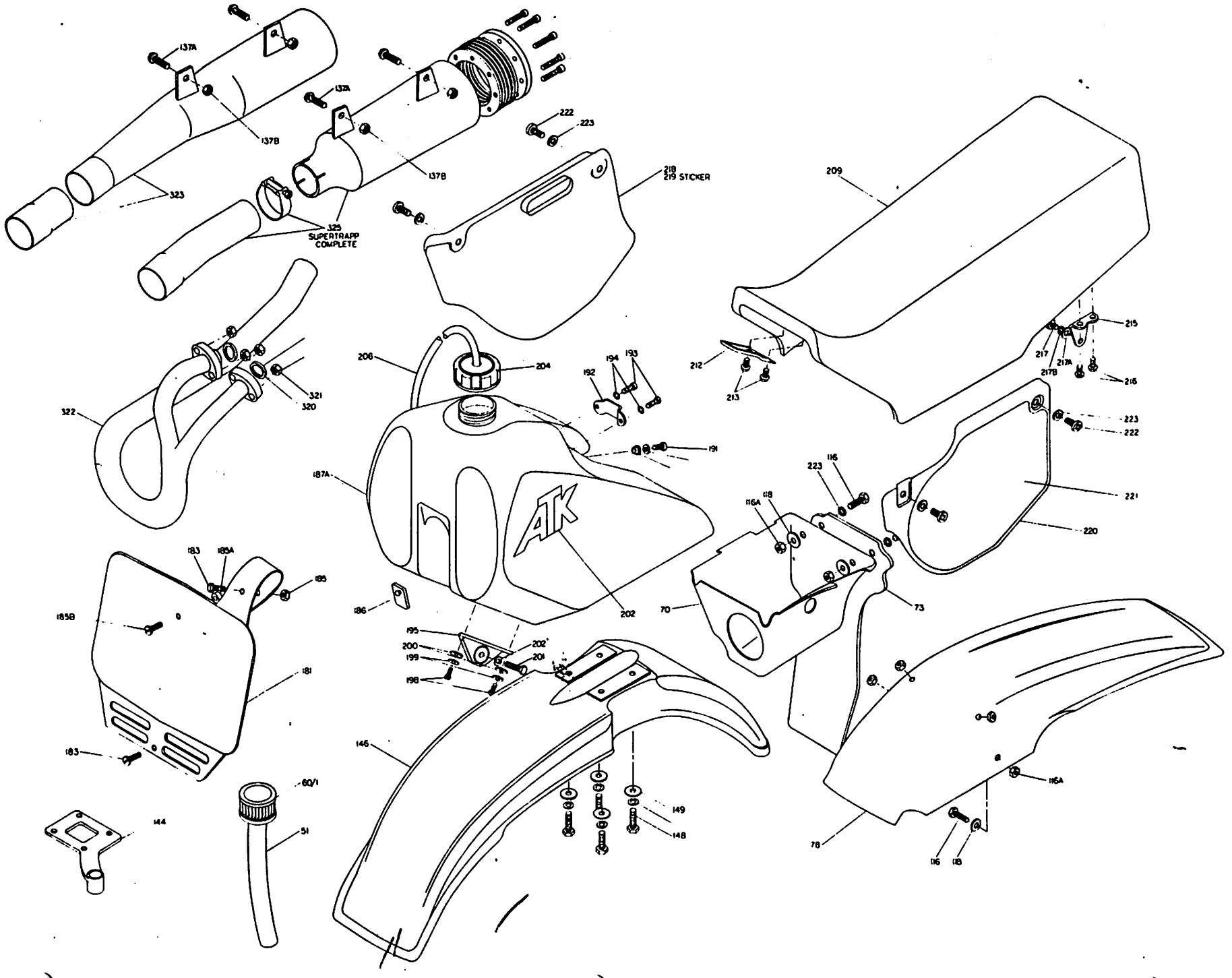
137A
137B
137A
137B
323
325
SUPERTRAPP
COMPLETE
222
223
218
219 STICKER
209
215
217
217A
217B
216
212
213
206
204
192
194
193
191
322
321
320
187A
ATK
202
223
116
116A
118
221
220
70
73
183
185A
185
185B
181
186
195
200
199
198
202
201
146
149
148
183
60/1
51
144
78
116A
116
118

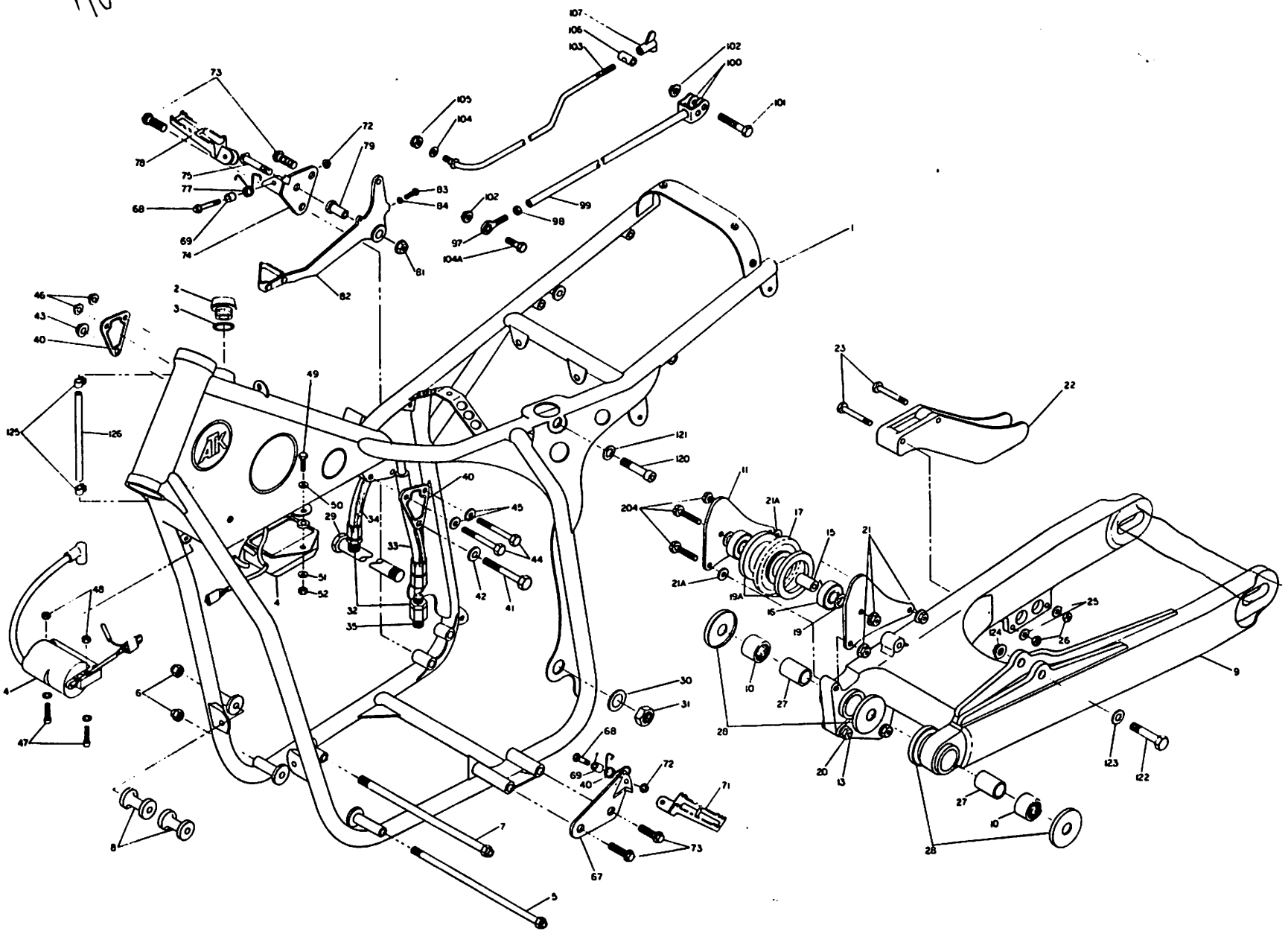

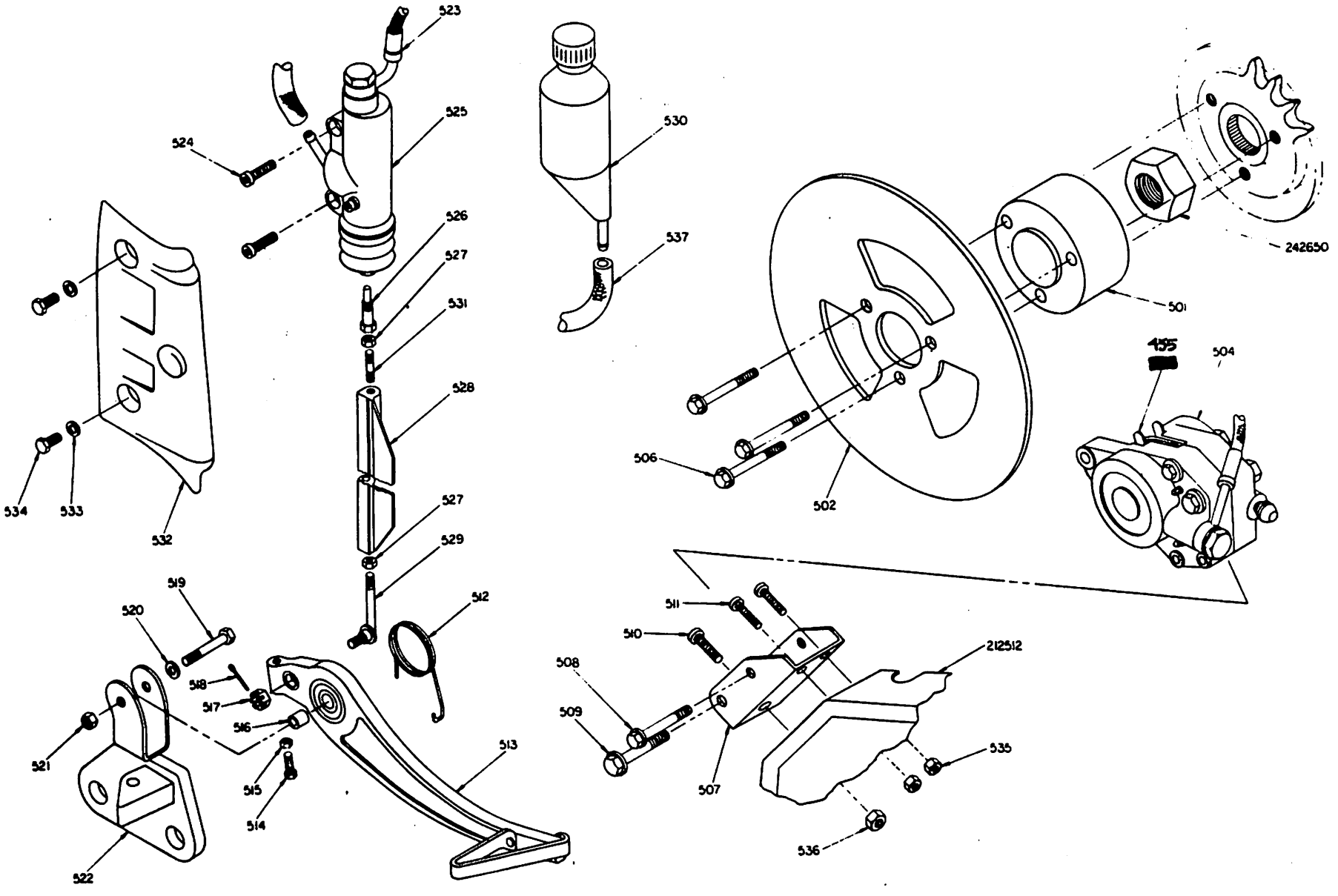
523
525
524
526
527
531
528
527
529
512
519
520
518
517
516
515
514
513
521
522
532
534
533
530
537
242650
501
455
504
506
502
511
540
508
509
212512
507
535
536

# LENKER, LENKERARMATUREN / Handlebar, controlls

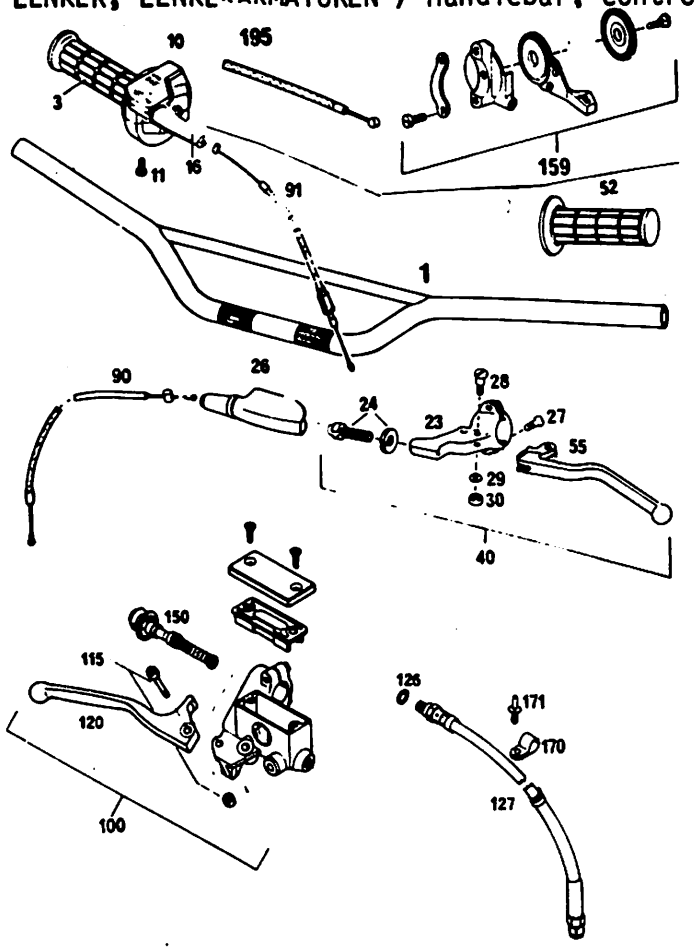


| BILD Fig. | TEILENUMMER Part number | STK Qty |
|---|---|---|
| 1 | 563.02.001.000 | 1 |
| 3 | 542.02.003.000 | 1 |
| 10 | 542.02.010.000 | 1 |
| 11 | 0084 050183 | 2 |
| 16 | 540.02.016.000 | 1 |
| 23 | 542.02.023.000 | 1 |
| 24 | 510.02.024.000 | 1 |
| 25 | | 1 |
| 26 | 510.02.026.000 | 1 |
| 27 | 510.02.027.000 | 2 |
| 28 | 510.02.028.000 | 1 |
| 29 | 0125 060003 | 1 |
| 30 | 0934 060003 | 1 |

| BILD Fig. | TEILENUMMER Part number | STK Qty |
|---|---|---|
| 40 | 540.02.040.000 | 1 |
| 52 | 542.02.052.000 | 1 |
| 55 | 540.02.055.000 | 1 |
| 90 | 544.02.090.000 | 1 |
| 91 | 542.02.091.000 | 1 |

159 Comp. rel. 1
Lever

195 Comm rel. 1
cubel

| | | | |
|---|---|---|---|
| 100 | 565.13.001.044 | 1 | |
| 115 | 565.13.015.000 | 1 | |
| 120 | 565.13.020.000 | 1 | |
| 126 | 420.13.126.000 | 1 | |
| 127 | 543.13.030.000 | 1 | 1140 mm (MX, Marzocchi) |
| | 543.13.030.100 | 1 | 1180 mm (GS, Marzocchi) |
| | 543.13.029.100 | 1 | 1485 mm (White Power) |
| 150 | 565.13.050.000 | 1 | |
| 170 | 570.13.070.000 | 1 | |
| 171 | 570.13.071.000 | 1 | |

# TELEGABEL / Telescopic Front Fork
## WHITE POWER K 21 US

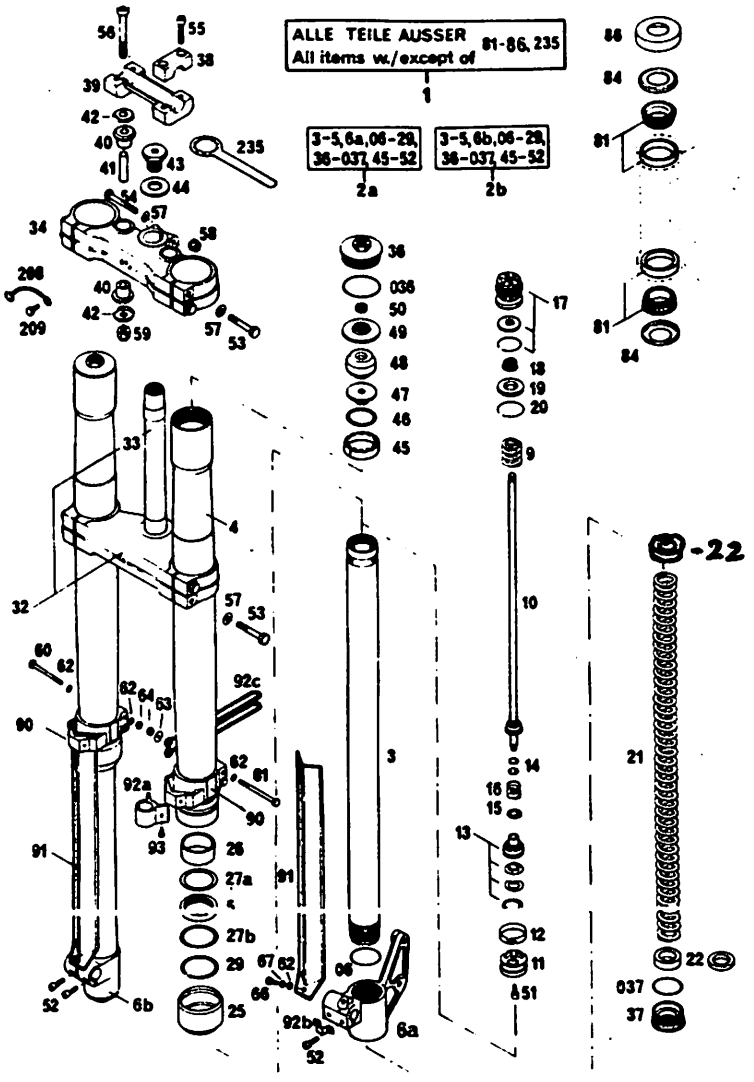


| BILD Fig. | TEILENUMMER Part number | STK Qty | | BILD Fig. | TEILENUMMER Part number | STK Qty |
|---|---|---|---|---|---|---|
| 1 | 543.01.001.044 | 1 | | 40 | 564.01.040.000 | 4 |
| 2a | 543.01.002.000 | 1 | | 41 | 564.01.041.000 | 2 |
| 2b | 543.01.102.000 | 1 | | 42 | 564.01.142.000 | 4 |
| 3 | 564.01.003.000 | 2 | | 43 | 564.01.043.000 | 1 |
| 4 | 564.01.004.000 | 2 | | 44 | 564.01.044.000 | 1 |
| 5 | 564.01.005.000 | 2 | | 45 | 564.01.045.000 | 2 |
| 6a | 543.01.006.000 | 1 | | 46 | 564.01.046.000 | 2 |
| 6b | 564.01.106.000 | 1 | | 47 | 564.01.047.000 | 2 |
| 06 | 0770 380020 | 2 | | 48 | 564.01.048.000 | 2 |
| 9 | 543.01.009.000 | 2 | | 49 | 564.01.049.000 | 2 |
| 10 | 543.01.010.000 | 2 | | 50 | 564.01.050.000 | 4 |
| 11 | 543.01.011.000 | 2 | | 51 | 0912 060103 | 2 |
| 12 | 564.01.012.000 | 2 | | 52 | 0912 060183 | 4 |
| 13 | 543.01.013.044 | 2 | | 53 | 0931 080403 | 8 |
| 14 | 564.01.014.000 | x | 0,5mm | 54 | 0931 080553 | 1 |
| | 564.01.014.100 | x | 1,0mm | 55 | 0912 080303 | 4 |
| 15 | 543.01.015.000 | 2 | 1,0mm | 56 | 0984 100703 | 2 |
| | 543.01.015.100 | x | 0,2mm | 57 | 0125 080003 | 9 |
| 16 | 543.01.016.000 | 2 | | 58 | 543.10.086.000 | 1 |
| 17 | 543.01.017.044 | 2 | | 59 | 0985 100003 | 2 |
| 18 | 564.01.018.000 | 2 | | 60 | 0931 050553 | 2 |
| 19 | 564.01.019.000 | 2 | | 61 | 0931 050603 | 2 |
| 20 | 564.01.020.000 | 2 | | 62 | 0125 050003 | 8 |
| 21 | 543.01.021.000 | 2 | | 63 | 0021 050003 | 2 |
| 22 | 564.01.022.000 | x | 5mm | 64 | 0985 050003 | 4 |
| | 564.01.022.100 | x | 10mm | 66 | 0085 050123 | 2 |
| 25 | 564.01.025.000 | 2 | | 67 | 0797 050003 | 2 |
| 26 | 564.01.026.000 | 2 | | 81 | 542.01.081.000 | 2 |
| 27a | 564.01.027.000 | 2 | | 84 | 542.01.084.000 | 2 |
| 27b | 564.01.127.000 | 2 | | 86 | 542.01.086.000 | 1 |
| 29 | 564.01.029.000 | 2 | | 90 | 564.01.190.000 | 2 |
| 32 | 564.01.032.044 | 1 | | 91 | 564.01.091.000 | 2 |
| 33 | 501.01.033.000 | 1 | | 92a | 564.01.092.000 | 1 |
| 34 | 564.01.034.000 | 1 | | 92b | 565.01.092.000 | 1 |
| 36 | 564.01.036.000 | 2 | | 92c | 543.01.092.000 | 1 |
| 036 | 0770 430030 | 2 | | 93 | 0981 350953 | 2 |
| 37 | 564.01.037.000 | 2 | | 208 | 571.01.008.000 | 1 |
| 037 | 0770 340030 | 2 | | 209 | 0933 060163 | 1 |
| 38 | 564.01.038.000 | 2 | | 235 | 542.12.035.000 | 1 |
| 39 | 564.01.039.000 | 1 | | | | |

## FÜLLMENGE

640 $cm^3$ STOSSDÄMPFERÖL SAE 5 PRO GABELHOLM

## Oil quantities

640 ccm shock absorber oil SAE 5 per fork leg

x = NACH BEDARF / as required

## VORDERRAD / Front wheel

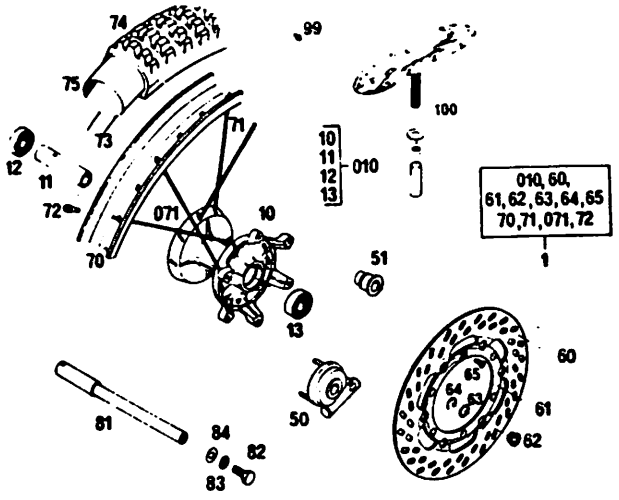


| BILD Fig. | TEILENUMMER Part number | STK Qty | |
|---|---|---|---|
| 1 | 565.09.001.044 | 1 | |
| 010 | 565.09.010.044 | 1 | |
| 11 | 565.09.011.000 | 1 | |
| 12 | 0625 062027 | 1 | |
| 13 | 0625 060037 | 1 | |
| 50 | 572.09.050.044 | 1 | GS |
| 51 | 572.09.051.000 | 1 | MX |
| 60 | 565.09.060.100 | 1 | |
| 61 | 565.09.061.000 | 1 | |
| 62 | 565.09.062.000 | 6 | |
| 63 | 565.09.063.000 | 6 | |
| 64 | 0799 090000 | 6 | |
| 65 | 0965 060123 | 6 | |
| 70 | 565.09.070.000 | 1 | |

| BILD Fig. | TEILENUMMER Part number | STK Qty | |
|---|---|---|---|
| 71 | 565.09.071.000 | 18 | |
| 071 | 565.09.171.000 | 18 | |
| 72 | 510.09.072.600 | 36 | |
| 73 | 510.09.073.000 | 1 | |
| 74 | 510.09.074.000 3.00-21 MOTOCROSS | 1 | |
| | 501.09.074.000 90/90-21 MXR | 1 | |
| 75 | 510.09.075.000 | 1 | |
| 81 | 565.09.081.000 | 1 | |
| 82 | 0933 100203 | 1 | |
| 83 | 0797 100003 | 1 | |
| 84 | 0125 100003 | 1 | |
| 99 | 550.09.099.000 | 10 | GS |
| 100 | 510.09.100.100 | 1 | MX |

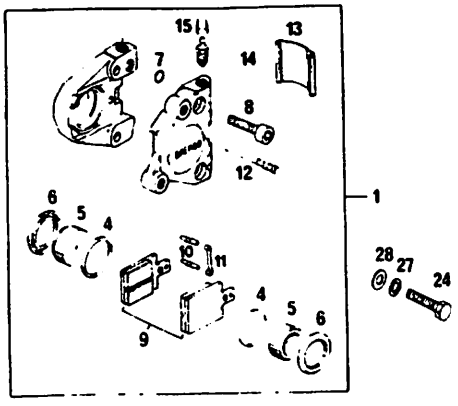


| | | | | | |
|---|---|---|---|---|---|
| 1 | 565.13.201.044 | 1 | 14 | 570.13.214.000 | 1 |
| 4,6,7 | 420.13.250.000 | 1 | 15 | 420.13.215.000 | 1 |
| 5 | 420.13.205.000 | 2 | 22 | 543.13.022.000 | 1 |
| 8 | 0912 080303 | 2 | 24 | 0931 080353 | 2 |
| 9 | 565.13.209.000 | 1 | 25 | 544.13.025.000 | 1 |
| 10-12 | 565.13.210.000 | 1 | 27 | 0797 080003 | 2 |
| 13 | 565.13.213.000 | 1 | 28 | 0125 080003 | 2 |

## HINTERRAD / Rear wheel

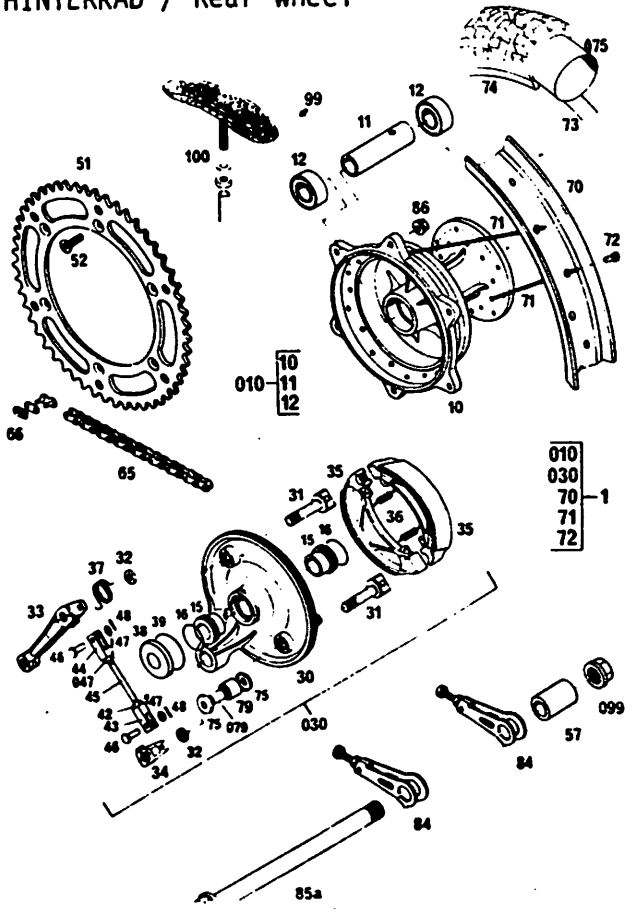


| BILD Fig. | TEILENUMMER Part number | STK Qty | |
|---|---|---|---|
| 1 | 543.10.001.044 | 1 | |
| 010 | 543.10.010.000 | 1 | |
| 11 | 543.10.011.000 | 1 | |
| 12 | 0625 630047 | 2 | |
| 15 | 543.10.015.000 | 2 | |
| 16 | 0770 021220 | 2 | |
| 030 | 543.10.030.044 | 1 | |
| 30 | 543.10.030.000 | 1 | |
| 31 | 543.09.031.000 | 2 | |
| 32 | 543.09.032.000 | 2 | |
| 33 | 543.10.033.000 | 1 | |
| 34 | 543.09.034.000 | 1 | |
| 35 | 543.09.035.000 | 2 | |
| 36 | 543.09.036.000 | 2 | |
| 37 | 543.10.037.000 | 1 | |
| 38 | 543.10.038.000 | 1 | |
| 39 | 0770 021260 | 1 | |
| 42 | 0934 060003 | 1 | R/H |
| 43 | 543.09.043.000 | 1 | R/H |
| 44 | 543.09.044.000 | 1 | L/H |
| 45 | 543.09.045.000 | 1 | |
| 46 | 543.09.046.000 | 2 | |
| 047 | 543.09.047.000 | 1 | L/H |
| 48 | 0094 020203 | 2 | |
| 51 | 543.10.051.052 | 1 | 52-Z |
| | 543.10.051.054 | 1 | 54-Z |

| BILD Fig. | TEILENUMMER Part number | STK Qty | |
|---|---|---|---|
| 52 | 0991 080253 | 6 | |
| 57 | 543.10.057.000 | 1 | |
| 65 | 500.10.065.000 | 1 | |
| | 500.10.065.001 | x | 1m |
| 66 | 500.10.066.000 | 1 | |
| 70 | 543.10.070.000 | 1 | |
| 71 | 510.10.071.600 | 36 | |
| 72 | 510.09.072.600 | 36 | |
| 73 | 520.10.073.000 | 1 | |
| 74 | 540.10.074.000 4.50-18 MOTOCROSS | 1 | |
| | 543.10.074.000 120/90-18 MXR | 1 | |
| 075 | 540.10.075.000 | 1 | |
| 75 | 543.10.075.000 | 2 | |
| 79 | 565.10.079.000 | 1 | |
| 079 | 543.10.079.000 | 1 | |
| 84 | 543.10.084.000 | 2 | |
| 85a | 543.10.085.000 | 1 | |
| 86 | 543.10.086.000 | 6 | |
| 099 | 543.10.099.000 | 1 | |
| 99 | 550.09.099.000 | 10 | GS |
| 100 | 510.10.100.100 | 1 | MX |
| 147 | 0125 060003 | 2 | |
| | NACH BEDARF | | |